Tende&Sistemi®

Serie Rullo

Roller Series

Pellini®
TENDE E SISTEMI

Pellini
TENDE E SISTEMI

Indice dei prodotti/Products

Serie Rullo/Roller Series

Molla 4.
One-Touch 6.
One-Cord 8.
Catenella 10.
Catenella Bambú 12.
Maxi a corda 14.
Maxi Bambú 16.
Slope 18.
Motore 24 V 20.
Motore 230 V 22.
Maxi a Motore 24.
I tessuti/The Fabrics 26.

Serie **Rullo/Roller** Series

Molla

Rullo Molla è una tenda a rullo a movimentazione manuale. Una molla dotata di frizione, collocata nel tubo di avvolgimento, consente di sollevare la tenda a velocità di salita costante; la tensione della molla può essere regolata, con l'apposita chiave, anche a tenda montata. Tirando la nappina collegata al fondale è possibile svolgere il tessuto ed abbassare la tenda.
Il modello Rullo Molla è estremamente compatto, di facile e veloce installazione. Tra gli accessori, una mantovana in alluminio estruso permette la copertura della tenda avvolta, proteggendola dagli agenti esterni.
Rullo Molla può essere realizzata utilizzando i seguenti tessuti, a scelta: Enviroscreen 802-805-810, Verosol® Originals 812-816-878 o Silverscreen (prodotti Verosol®) oppure Trevira CS 260 gr/m². Per le caratteristiche tecniche di ciascun tessuto, si veda l'apposito paragrafo in questo catalogo.

Roller Molla is a manually operated roller blind. A spring equipped with a clutch and positioned in the roller tube makes it possible to raise the blind at constant speed. The tension of the spring can be adjusted, using the special key, even after the blind has been mounted. The fabric can be unwound to lower the blind by pulling on the tassel attached to the bottom rail. Roller Molla is extremely compact and can be easily and quickly installed.
Among the accessories, an extruded aluminium valance makes it possible to cover the rolled up blind, thus protecting it from outside agents. Roller Molla can be manufactured using any fabric in the following selection: EnviroScreen 802, 805 and 810, Verosol® Originals 812, 816 and 878, SilverScreen (Verosol® products) or Trevira CS 260 gr/m². For the technical specifications of each type of fabric, see the specific section in this catalogue.

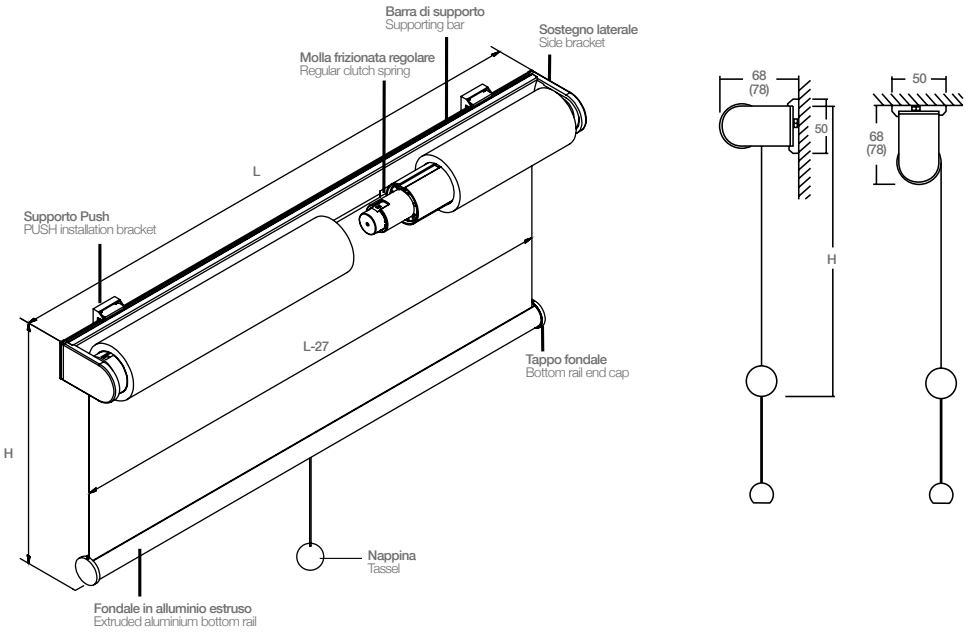

Regolazione tensione molla
Spring tension adjustment

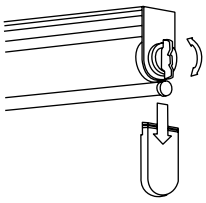

Supporto Push (standard)
Push installation bracket (standard)

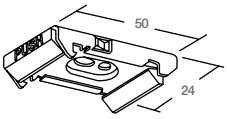

Supporto Push (mantovana piccola e grande)
Push installation bracket (small and large valance)

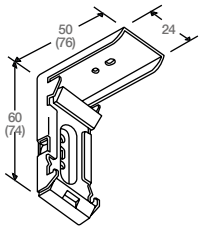

dimensioni/dimensions

Larghezza/Width mm	**Altezza/**Height mm	**max. m²**
300 ~ 2.000	100 ~ 3.500	**in funzione del tipo di tessuto utilizzato** varies according to the type of fabric utilised

Pellini
TENDE E SISTEMI

CARATTERISTICHE TECNICHE
Molla e sistema di regolazione
Molla a torsione in acciaio armonico (19 modelli impiegati a seconda di misura e tessuto utilizzati) completa di meccanismo frizionato per stabilizzare la velocità di sollevamento e sistema di arresto tenda.
Tubo di avvolgimento
Alluminio estruso lega A6063S-T5. Dimensioni: diametro 36 mm anodizzato colore naturale.
Sede longitudinale per inserimento tessuto.
Barra di supporto
Alluminio estruso lega A6063S-T5. Dimensioni: 36x12 mm verniciata in colore grigio o bianco. Completo di nervature per l'inserimento in qualsiasi posizione dei supporti "Push" e di sedi laterali per l'avvitatura dei sostegni del rullo.
Fondale
Alluminio estruso lega A6063S-T5. Dimensioni: diametro 21 mm verniciata in colore grigio o bianco. Sede longitudinale per inserimento tessuto. Completo di tappi in plastica avvolgenti di colore bianco o grigio e di apposita etichetta.
Sostegni laterali
In acciaio piegato e trattato galvanicamente. Rivestiti da tappi avvolgenti in plastica di colore bianco o grigio.
Supporti
Supporto "Push" per attacco sia a parete sia a soffitto. Consente lo sgancio rapido della tenda.
Teli
Tessuti naturali, resinati, schermanti, in poliestere, Trevira CS, come specificato in cartella colori.
Movimentazione tenda
La discesa della tenda è attuata manualmente con la nappina collegata al fondale, mentre la totale salita avviene in automatico, per mezzo della molla, dopo aver sganciato il sistema d'arresto, tirando leggermente verso il basso la corda.
Il rullo può essere fermato in qualsiasi posizione bloccando con la nappina la corsa di salita.

ACCESSORI
Mantovana
In alluminio estruso lega A6063S-T5. Dimensioni: 85x71 H mm (mantovana piccola) e 108x98 H mm (mantovana grande). L'impiego del tipo di mantovana è dettato dal diametro del rullo in massimo avvolgimento.
Verniciato nei colori grigio o bianco. Fornita con tappi laterali avvolgenti in plastica di colore bianco o grigio. Applicazione mediante appositi supporti "Push".
Possibilità di richiedere un qualsiasi colore della cartella RAL.

TECHNICAL CHARACTERISTICS
Spring and adjustment system
Harmonic steel torsion spring (19 models to be selected according to measurements and the fabric utilised) complete with clutch mechanism to stabilise blind raising speed and stop system.
Winding tube
Extruded aluminium alloy A6063S-T5. Dimensions: of 36-mm diameter; anodised natural colour finish. Longitudinal slot for fabric insertion.
Supporting bar
Extruded aluminium alloy A6063S-T5. Dimensions: 36x12 mm; painted grey or white. Complete with threading for the insertion of the "Push" installation brackets in any position and side slots for screwing the side brackets.
Bottom rail
Extruded aluminium alloy A6063S-T5. Dimensions: 21-mm diameter, painted grey or white. Longitudinal slot for fabric insertion. Complete with plastic wraparound end caps in white or grey and with specific label.
Side brackets
Made of formed galvanised steel. Fitted with plastic wraparound end caps in white or grey.
Installation brackets
"Push" installation bracket for wall or ceiling attachment; permitting rapid release of the blind.
Fabrics
Natural, resin-treated and sunscreen fabrics. Made of Trevira CS and polyester, as specified on the colour swatches.
Blind movement
Lowering of the blind is carried out manually using the tassel attached to the bottom rail, while complete roll-up of the blind is carried out automatically, by means of the spring, after releasing the stop system by lightly pulling the cord downwards. The roller can be stopped at any height by locking upward travel with the tassel.

ACCESSORIES
Valance
Made of extruded aluminium alloy A6063S-T5. Dimensions: 85x71 mm in height and 108x98 mm in height, the type of valance used depending on the diameter of the roller when completely wound. Painted in grey or white. Supplied with plastic wraparound lateral end caps in white or grey.
Installation by means of the special "Push" brackets.
It is possible to request any colour in the RAL colour range.

Versione con mantovana/Version with valance

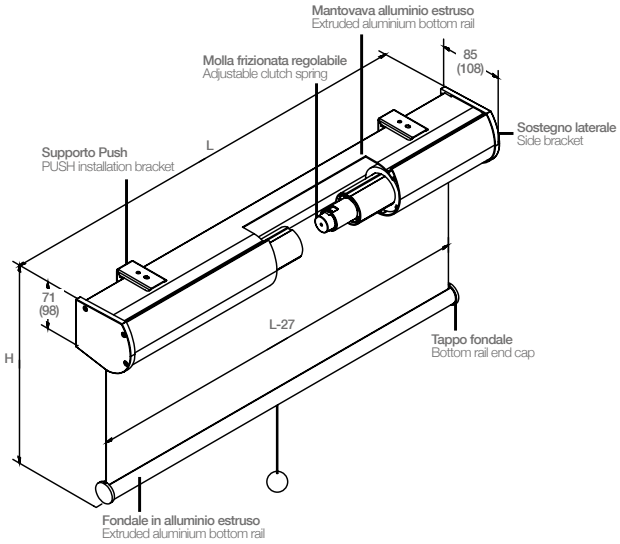

Ingombri/Overall dimensions

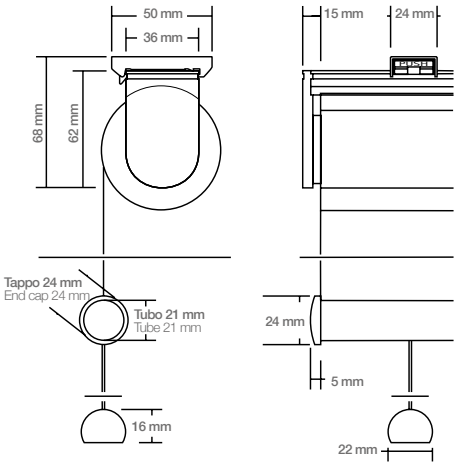

Serie **Rullo/Roller** Series

One-Touch

Rullo One-Touch è una tenda a rullo a movimentazione manuale. Una molla dotata di frizione, collocata nel tubo di avvolgimento, consente di sollevare la tenda a velocità di salita costante; la tensione della molla può essere regolata, con l'apposita chiave, anche a tenda montata. Per lo svolgimento del tessuto e la discesa della tenda è necessario utilizzare la catenella collegata al sostegno laterale.
Il modello Rullo One-Touch è estremamente compatto, di facile e veloce installazione, curato nei minimi dettagli. Tra gli accessori, una mantovana in alluminio estruso permette la copertura della tenda avvolta, proteggendola dagli agenti esterni.
Rullo One-Touch può essere realizzata utilizzando i seguenti tessuti, a scelta: Enviroscreen 802-805-810, Verosol Originals 812-816-878 o Silverscreen (prodotti Verosol®) oppure Trevira CS 260 gr/m². Per le caratteristiche tecniche di ciascun tessuto, si veda l'apposito paragrafo in questo catalogo.

Roller One-Touch is a manually operated roller blind. A spring equipped with a clutch and positioned in the roller tube makes it possible to raise the blind at constant speed. The tension of the spring can be adjusted, using the special key, even after the blind has been mounted. To unwind the fabric and lower the blind, the chain attached to the side bracket must be used. Roller One-Touch is extremely compact, and can be easily and quickly installed.
Among the accessories, an extruded aluminium valance makes it possible to cover the rolled up blind, thus protecting it from outside agents. Roller One-Touch can be manufactured using any fabric in the following selection: EnviroScreen 802, 805 and 810, Verosol® Originals 812, 816 and 878, SilverScreen (Verosol® products) or Trevira CS 260 gr/m². For the technical specifications of each type of fabric, see the specific section in this catalogue.

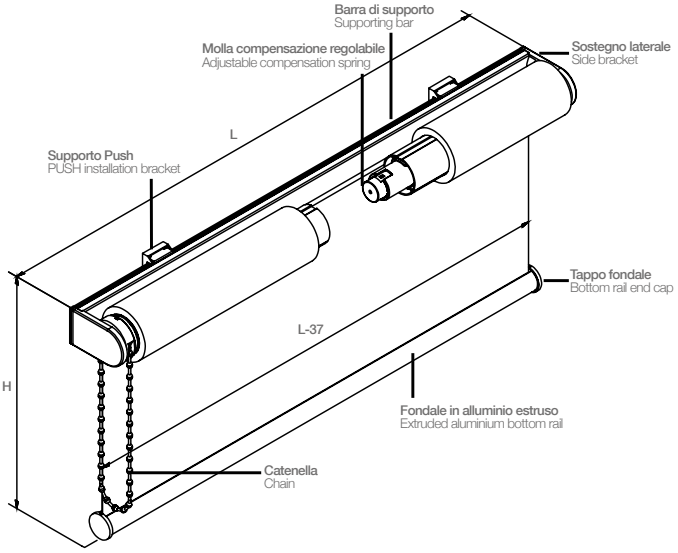

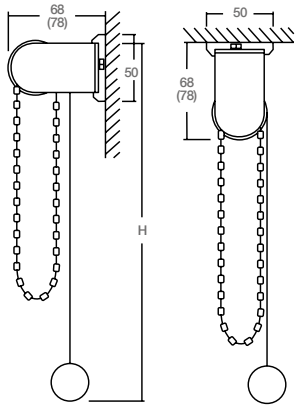

Regolazione tensione molla
Spring tension adjustment

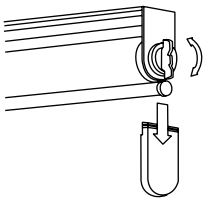

Supporto Push (standard)
PUSH installation bracket (standard)

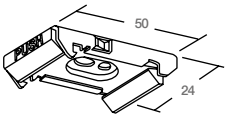

Supporto Push (mantovana piccola e grande)
PUSH installation bracket (small and large valance)

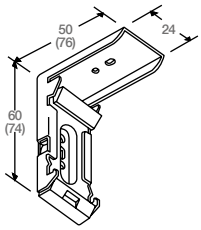

dimensioni/dimensions

Larghezza/Width mm	**Altezza/**Height mm	**max. m²**
300 ~ 2.000	100 ~ 3.500	**in funzione del tipo di tessuto utilizzato** varies according to the type of fabric utilised

Nota: la larghezza dev'essere superiore ad 1/3 dell'altezza.
Note: the width must be greater than 1/3 of the height.

Pellini
TENDE E SISTEMI

CARATTERISTICHE TECNICHE
Molla e sistema di regolazione
Molla a torsione in acciaio armonico (19 modelli impiegati a seconda di misura e tessuto utilizzati) completa di meccanismo frizionato per stabilizzare la velocità di sollevamento e sistema di arresto tenda.
Tubo di avvolgimento
Alluminio estruso lega A6063S-T5. Dimensioni: diametro 36 mm anodizzato colore naturale. Sede longitudinale per inserimento tessuto.
Barra di supporto
Alluminio estruso lega A6063S-T5. Dimensioni: 36x12 mm verniciata in colore bianco o grigio. Completo di nervature per l'inserimento in qualsiasi posizione dei supporti "Push" e di sedi laterali per l'avvitatura dei sostegni del rullo.
Fondale
Alluminio estruso lega A6063S-T5. Dimensioni: diametro 21 mm verniciato colore grigio o di colore bianco. Sede longitudinale per inserimento tessuto. Completo di tappi in plastica avvolgenti di colore bianco o grigio e di apposita etichetta.
Sostegni laterali
In acciaio piegato e trattato galvanicamente. Rivestiti da tappi avvolgenti in plastica di colore bianco o grigio.
Supporti
In dotazione il supporto "Push" per attacco sia a parete sia a soffitto. Consente lo sgancio rapido della tenda.
Teli
Tessuti naturali, resinati, schermanti, in poliestere, Trevira CS, come specificato in cartella colori.
Catenella
Corda in poliestere 100% di diametro 1,8 mm con inserti plastici di diametro 4,5 x 6 mm di lunghezza, ottenuti per stampaggio. Colore bianco o grigio.
Movimentazione tenda
La discesa della tenda è attuata con la catenella, mentre la totale salita avviene in automatico, per mezzo della molla, con un leggero tiro verso il basso della stessa catenella (per consentire lo sgancio del sistema d'arresto). Durante la salita un tocco dato alla catenella consente l'arresto in qualsiasi posizione.

ACCESSORI
Mantovana
In alluminio estruso lega A6063S-T5. Dimensioni: 85x71 H mm (mantovana piccola) e 108x98 H mm (mantovana grande). L'impiego del tipo di mantovana è dettato dal diametro del rullo in massimo avvolgimento. Verniciato nei colori grigio o bianco. Fornita con tappi laterali avvolgenti in plastica di colore bianco o grigio. Applicazione mediante appositi supporti "Push".
Possibilità di richiedere un qualsiasi colore della cartella RAL.

TECHNICAL CHARACTERISTICS
Spring and adjustment system
Harmonic steel torsion spring (19 models to be selected according to measurements and the fabric utilised) complete with clutch mechanism to stabilise blind raising speed and stop system.
Winding tube
Extruded aluminium alloy A6063S-T5. Dimensions: 36-mm diameter; anodised natural colour finish. Longitudinal slot for fabric insertion.
Supporting bar
Extruded aluminium alloy A6063S-T5. Dimensions: 36x12 mm; painted white or grey. Complete with threading for the insertion of the "Push" installation brackets in any position and side slots for screwing the side brackets.
Bottom rail
Extruded aluminium alloy A6063S-T5. Dimensions: 21-mm diameter, painted grey or white. Longitudinal slot for fabric insertion. Complete with plastic wraparound end caps in white or grey and with specific label.
Side brackets
Made of formed galvanised steel. Fitted with plastic wraparound end caps in white or grey.
Installation brackets
Supplied with "Push" installation bracket for wall or ceiling attachment, permitting rapid release of the blind.
Fabrics
Natural, resin-treated and sunscreen fabrics, made of Trevira CS and polyester, as specified on the colour chart swatches.
Chain
1.8-mm diameter cord made of 100% polyester with plastic inserts measuring 4.5 x 6 (L) mm, obtained by moulding. White or grey colour.
Blind movement
Lowering of the blind is carried out using the chain, while complete roll-up is carried out automatically, by means of the spring, with a light, downward tug on the same chain (to release the stop system). When the blind is being raised, a light tug on the chain will stop it at any height.

ACCESSORIES
Valance
Made of extruded aluminium alloy A6063S-T5. Dimensions: 85x71 mm in height and 108x98 mm in height, the type of valance used depending on the diameter of the roller when completely wound. Painted in grey or white. Supplied with plastic wraparound lateral end caps in white or grey. Installation by means of special "Push" brackets.
It is possible to request any colour in the RAL colour range.

Versione con mantovana/Version with valance

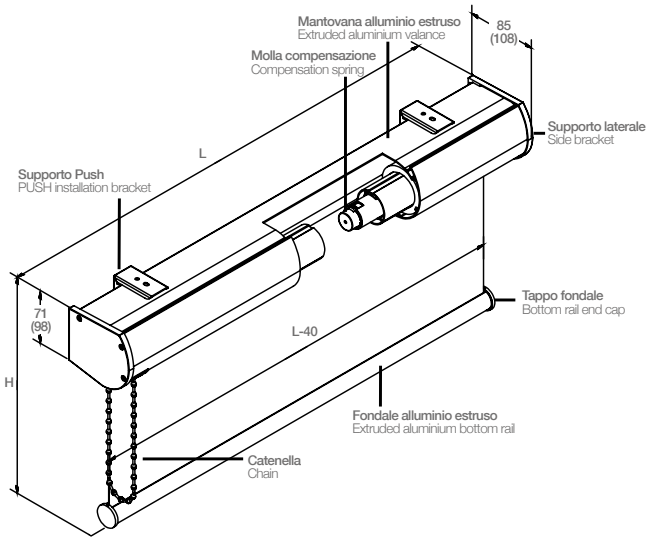

Ingombri/Overall dimensions

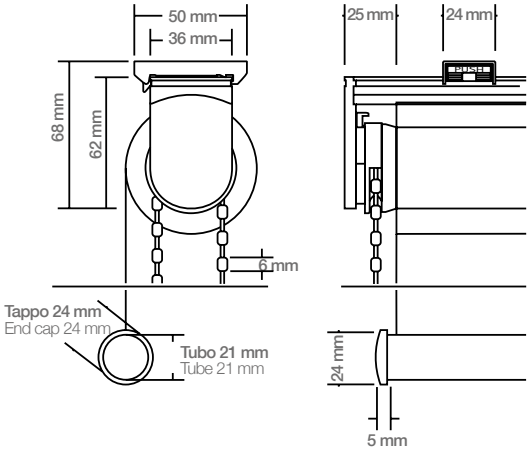

Serie **Rullo/Roller** Series

One-Cord

Rullo One-Cord è una tenda a rullo a movimentazione manuale, dotata di una sola corda non chiusa ad anello. La discesa della tenda avviene in automatico: azionando la corda la tenda scende e si ferma alla misura prestabilita tramite fine corsa interno al meccanismo. E' possibile fermarla in qualsiasi posizione, durante la discesa, azionando la corda. Il sollevamento della tenda si attua mediante l'apposita corda, collegata al sostegno laterale.
La meccanica è dotata di molla con frizione. La tensione della molla può essere regolata, con l'ausilio di un cacciavite, anche a tenda montata.
Il modello Rullo One-Cord è estremamente compatto, e di facile e veloce installazione.
La tenda può essere realizzata utilizzando i seguenti tessuti, a scelta: Enviroscreen 802-805-810, Verosol® Originals 812-816-878 o Silverscreen (prodotti Verosol®) oppure Trevira CS 260 gr/m². Per le caratteristiche tecniche di ciascun tessuto, si veda l'apposito paragrafo in questo catalogo.

Roller One-Cord is a manually operated roller blind, equipped with just one cord that is not looped. The lowering of the blind takes place automatically: when the cord is pulled, the blind lowers and stops at a predetermined height by means of an end stop inside the mechanism. The blind is raised by means of the specific cord attached to the side bracket. The blind can be stopped at any height as it lowers by pulling the cord.
The mechanism is equipped with a spring with a clutch.The tension of the spring can be adjusted, using a screwdriver, even after the blind has been mounted.
Roller One-Cord is extremely compact, and can be easily and quickly installed.
It can be manufactured using any fabric in the following selection: EnviroScreen 802, 805 and 810, Verosol® Originals 812, 816 and 878, SilverScreen (Verosol® products) or Trevira CS 260 gr/m². For the technical specifications of each type of fabric, see the specific section in this catalogue.

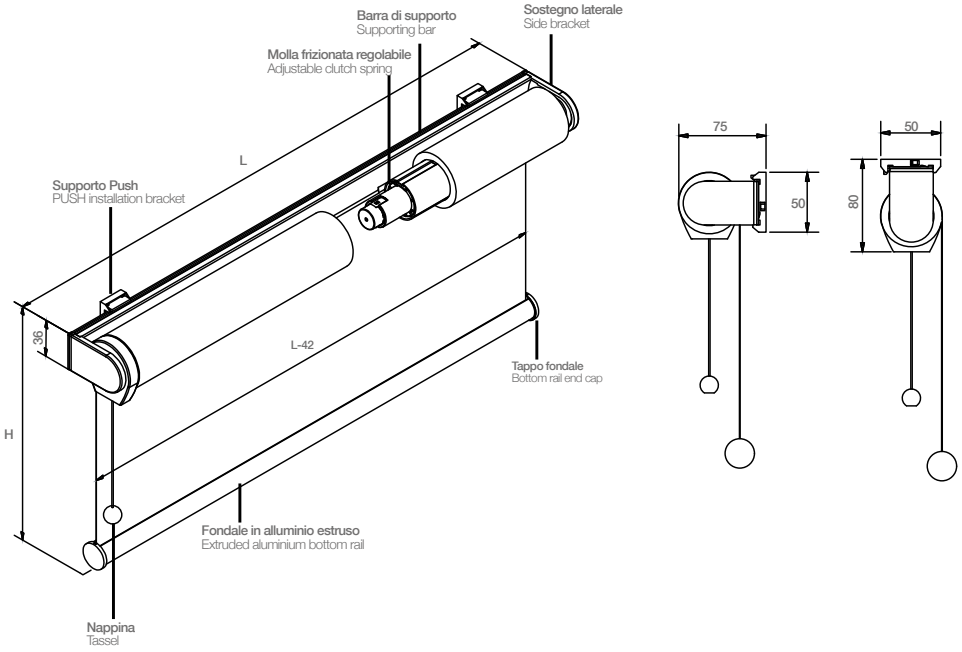

Supporto Push (standard)
PUSH installation bracket (standard)

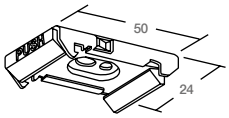

dimensioni/dimensions

Larghezza/Width mm	**Altezza/**Height mm	**max. m²**
310 ~ 2.000	100 ~ 3.200	**in funzione del tipo di tessuto utilizzato** varies according to the type of fabric utilised

Nota: la larghezza dev'essere superiore ad 1/3 dell'altezza
Note: the width must be greater than 1/3 of the height

Pellini
TENDE E SISTEMI

CARATTERISTICHE TECNICHE
Molla e sistema di regolazione
Molla a torsione in acciaio armonico (19 modelli impiegati a seconda di misura e tessuto utilizzati) completa di meccanismo frizionato per stabilizzare la velocità di sollevamento e sistema di arresto tenda.
Tubo di avvolgimento
Alluminio estruso lega A6063S-T5. Dimensioni: diametro 36 mm anodizzato colore naturale.
Sede longitudinale per inserimento tessuto.
Barra di supporto
Alluminio estruso lega A6063S-T5. Dimensioni: 36x12 mm verniciato di colore grigio o di colore bianco. Completo di nervature per l'inserimento in qualsiasi posizione dei supporti "Push" e di sedi laterali per l'avvitatura dei sostegni del rullo.
Fondale
Alluminio estruso lega A6063S-T5. Dimensioni: diametro 21 mm verniciato grigio o di colore bianco. Sede longitudinale per inserimento tessuto. Completo di tappi in plastica avvolgenti di colore bianco o grigio e di apposita etichetta.
Sostegni laterali
In acciaio piegato e trattato galvanicamente. Rivestiti da tappi avvolgenti in plastica di colore bianco o grigio.
Supporti
In dotazione il supporto "Push" per attacco sia a parete sia a soffitto. Consente lo sgancio rapido della tenda.
Teli
Tessuti naturali, schermanti, in poliestere, Trevira CS, come specificato in cartella colori.
Comando
Corda in poliestere 100% in colore bianco con pallina/manopola in plexiglas trasparente.
Movimentazione tenda
La salita della tenda è attuata con la corda con nappina, mentre la totale discesa avviene in automatico, per mezzo della molla, con un leggero tiro verso il basso della stessa corda (per consentire lo sgancio del sistema d'arresto).

ACCESSORI
Mantovana: non disponibile

TECHNICAL CHARACTERISTICS
Spring and adjustment system
Harmonic steel torsion spring (19 models to be selected according to measurements and the fabric utilised) complete with clutch mechanism to stabilise blind raising speed and stop system.
Winding tube
Extruded aluminium alloy A6063S-T5. Dimensions: 36-mm diameter; anodised natural colour finish. Longitudinal slot for fabric insertion.
Supporting bar
Extruded aluminium alloy A6063S-T5. Dimensions: 36x12 mm; painted grey or white.
Complete with threading for the insertion of the "Push" installation brackets in any position and side slots for screwing the side brackets.
Bottom rail
Extruded aluminium alloy A6063S-T5. Dimensions: 21-mm diameter; painted grey or white. Longitudinal slot for fabric insertion. Complete with plastic wraparound end caps in white or grey and with specific label.
Side brackets
Made of formed galvanised steel. Fitted with plastic wraparound end caps in white or grey.
Installation brackets
Supplied with "Push" installation bracket for wall or ceiling attachment, permitting rapid release of the blind.
Fabrics
Natural, sunscreen fabrics, made of Trevira CS and polyester, as specified on the colour swatches.
Control device
Cord made of 100% polyester, white colour with ball/grip made of clear Plexiglas.
Blind movement
The raising of the blind is carried out using the cord with the tassel, while complete lowering takes place automatically, by means of the spring, with a light, downward tug on the same cord (to release the stop system).

ACCESSORIES
Valance: not available

Serie **Rullo/Roller** Series

Catenella

Rullo Catenella è una tenda a rullo a movimentazione manuale. La discesa e la salita della tenda sono rese possibili dalla rotazione del tubo di avvolgimento, azionato tramite una catenella. Una molla di compensazione all'interno del tubo permette di diminuire lo sforzo da applicare durante la fase di sollevamento della tenda. La tensione della molla può essere regolata con l'apposita chiave, anche a tenda montata.
Il modello Rullo Catenella è estremamente compatto, di facile e veloce installazione. Tra gli accessori, una mantovana in alluminio estruso permette la copertura della tenda avvolta, proteggendola dagli agenti esterni.
Rullo Catenella può essere realizzata utilizzando i seguenti tessuti, a scelta: Enviroscreen 802-805-810, Verosol® Originals 812-816-878 o Silverscreen (prodotti Verosol®) oppure Trevira CS 260 gr/m². Per le caratteristiche tecniche di ciascun tessuto, si veda l'apposito paragrafo in questo catalogo.

Roller Catenella is a manually operated blind. Lowering and raising of the blind is made possible by rotation of the winding tube, which is activated by means of a chain. A compensation spring inside the tube makes it possible to reduce the force needed when the blind is being raised. The tension of the spring can be adjusted, using the special key, even after the blind has been mounted. Roller Catenella is extremely compact, easily and quickly installed.
Among the accessories, an extruded aluminium valance makes it possible to cover the rolled up blind, thus protecting it from outside agents. Roller Catenella can be manufactured using any fabric in the following selection: EnviroScreen 802, 805 and 810, Verosol® Originals 812, 816 and 878, SilverScreen (Verosol® products) or Trevira CS 260 gr/m². For the technical specifications of each type of fabric, see the specific section in this catalogue.

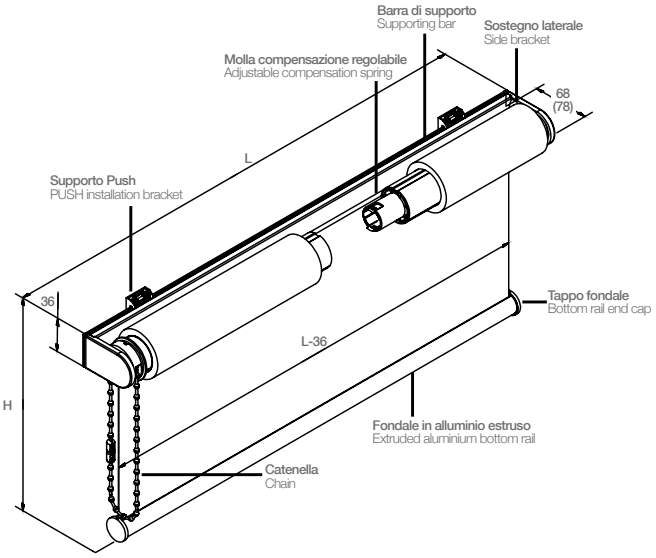

Versione guidata/Version with guides

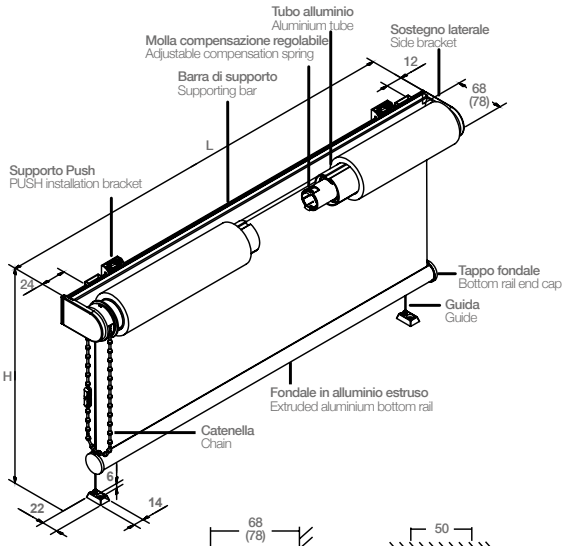

Regolazione tensione molla
Spring tension adjustment

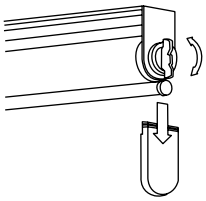

Supporto Push (standard)
PUSH installation bracket (standard)

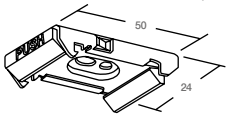

Supporto Push (mantovana piccola e grande)
PUSH installation bracket (small and large valance)

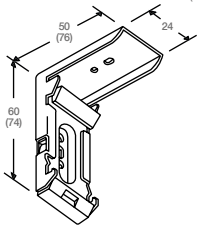

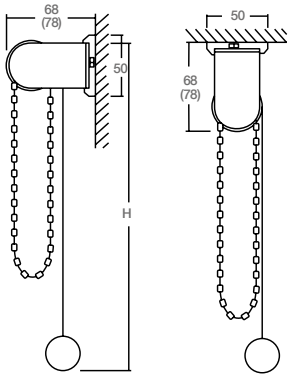

dimensioni/dimensions

Larghezza/Width mm	**Altezza/**Height mm	**max. m²**
300 ~ 2.700	100 ~ 4.500	**in funzione del tipo di tessuto utilizzato** varies according to the type of fabric utilised

Nota: la larghezza dev'essere superiore ad 1/4 dell'altezza
Note: the width must be greater than 1/4 of the height

Pellini
TENDE E SISTEMI

CARATTERISTICHE TECNICHE

Molla di compensazione
Molla a torsione in acciaio armonico (19 modelli impiegati a seconda di misura e tessuto utilizzati).
Tubo di avvolgimento
Alluminio estruso lega A6063S-T5. Dimensioni: diametro 36 mm o 45 mm anodizzato naturale, completo di sede longitudinale per inserimento tessuto.
Barra di supporto
Alluminio estruso lega A6063S-T5. Dimensioni: 36x12 mm verniciata colore grigio o di colore bianco. Completo di apposite nervature per l'inserimento in qualsiasi posizione dei supporto "Push" e di apposite sedi per l'avvitatura dei sostegni laterali del rullo.
Fondale
Alluminio estruso lega A6063S-T5. Dimensioni: diametro 21 mm verniciato colore grigio o di colore bianco, completo di sede longitudinale per inserimento tessuto, tappi in plastica avvolgenti di colore bianco o grigio e fornito con apposita etichetta.
Sostegni laterali
In acciaio piegato e trattato galvanicamente. Rivestiti da tappi avvolgenti in plastica di colore bianco o grigio.
Supporti
In dotazione il supporto "Push" per attacco sia a parete sia a soffitto. Consente lo sgancio rapido della tenda.
Teli
Tessuti naturali, resinati, schermanti, in poliestere, Trevira CS, come specificato in cartella colori.
Catenella
In acciaio diametro 3,2 mm, oppure in PVC (corda in poliestere 100% di diametro 1,8 mm con inserti plastici di diametro 4,5 x 6 mm di altezza, ottenuti per stampaggio, colore bianco o grigio).
Movimentazione tenda
Il movimento della tenda (salita e discesa) si attua unicamente attraverso il movimento della catenella, che aziona il tubo attraverso il sostegno laterale. Il meccanismo di manovra, presente nel sostegno, è dotato di un dispositivo di bloccaggio del telo.

ACCESSORI

Mantovana
In alluminio estruso lega A6063S-T5. Dimensioni 85x71 H mm (mantovana piccola) e 108x98 H mm (mantovana grande). L'impiego del tipo di mantovana è dettato dal diametro del rullo in massimo avvolgimento. Verniciato nei colori grigio o bianco. Fornita con tappi laterali avvolgenti in plastica di colore bianco o grigio. Applicazione mediante appositi supporti "Push".
Guide: realizzate con cavetto in acciaio inossidabile rivestito in Nylon 11, ad alto scorrimento e resistente ai raggi UV. Diametro 1 mm. Fissata ad appositi supporti a "parete" o "davanzale" realizzati in policarbonato trasparente.
Possibilità di richiedere un qualsiasi colore della cartella RAL.

TECHNICAL CHARACTERISTICS

Compensation spring
Harmonic steel torsion spring (19 models to be selected according to measurements and the fabric utilised).
Winding tube
Extruded aluminium alloy A6063S-T5. Dimensions: 36 or 45-mm diameter; anodised natural finish, complete with longitudinal slot for fabric insertion.
Supporting bar
Extruded aluminium alloy A6063S-T5. Dimensions: 36x12 mm; painted grey or white.
Complete with special threading for the insertion of the "Push" installation brackets in any position and specific slots for screwing the side brackets.
Bottom rail
Extruded aluminium alloy A6063S-T5. Dimensions: diameter of 21 mm; painted grey or white, complete with longitudinal slot for fabric insertion. Provided with plastic wraparound end caps in white or grey and with specific label.
Side brackets
Made of formed galvanised steel. Fitted with plastic wraparound end caps in white or grey.
Installation brackets
Supplied with "Push" installation bracket for wall or ceiling attachment permitting rapid release of the blind.
Fabrics
Natural, resin-treated and sunscreen fabrics. Made of Trevira CS and polyester, as specified on the colour swatches.
Chain
Made of steel, diameter of 3.2 mm, or of PVC (100% polyester cord, 1.8-mm diameter, with plastic inserts measuring 4.5 x 6 mm in height, obtained by moulding. White or grey colour).
Blind movement
Movement of the blind (up and down) is carried out solely by means of movement of the chain, which activates the tube, through the side bracket. The drive mechanism, found in the support, is equipped with a fabric locking device.

ACCESSORIES

Valance
Made of extruded aluminium alloy A6063S-T5. Dimensions: 85x71 mm in height and 108x98 mm in height, the type of valance used depending on the diameter of the roller when completely wound. Painted in grey or white. Supplied with plastic wraparound lateral end caps in white or grey. Installation by means of the special "Push" brackets.
Guides: made with stainless steel cable sheathed in Nylon 11 that glides smoothly and is UV-ray resistant. 1-mm diameter. Fastened to special "wall" or "windowsill" supports made of clear polycarbonate.
It is possible to request any colour in the RAL colour range.

Versione con mantovana/Version with valance

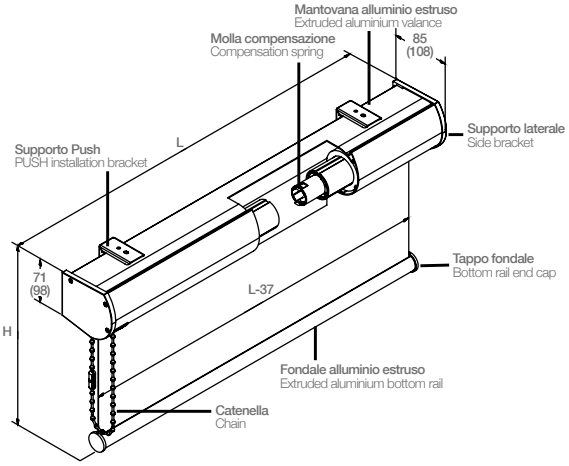

Versione guidata con mantovana/Version with guides and valance

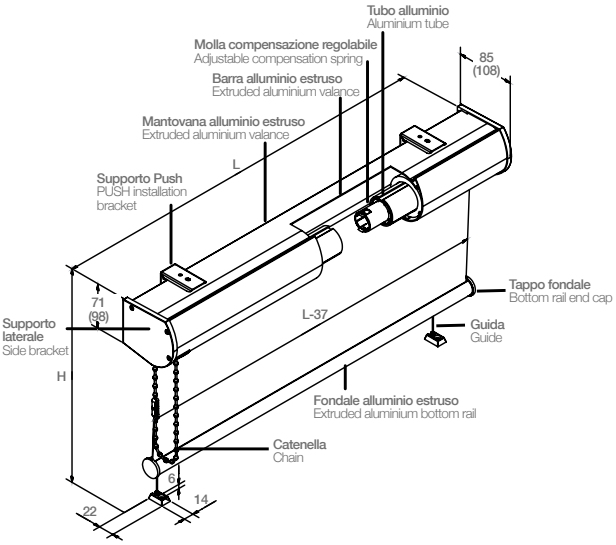

Ingombri/Overall dimensions

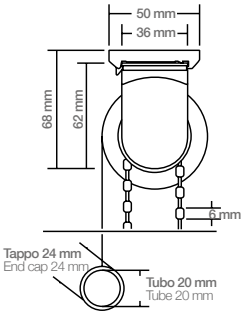

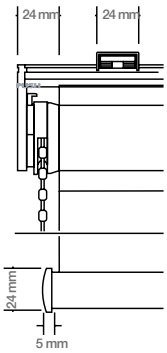

Montaggio a soffitto
Ceiling installation

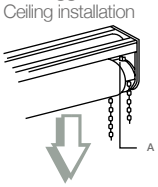

Montaggio a parete
Wall installation

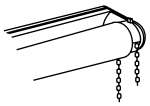

Per modificare la posizione della catenella, agire sul perno A.
A sblocco avvenuto ruotare la barra sino al fermo.
Use pin A to change the position of the chain.
After release, rotate the bar until reaching the stop.

Serie **Rullo/Roller** Series

Catenella Bambù

Rullo Catenella Bambù è una tenda a rullo a movimentazione manuale. La discesa e la salita della tenda sono rese possibili dalla rotazione del tubo di avvolgimento, azionato tramite una catenella. Una molla di compensazione all'interno del tubo permette di diminuire lo sforzo da applicare durante la fase di sollevamento della tenda. La tensione della molla può essere regolata con l'apposita chiave, anche a tenda montata.
Il modello Rullo Catenella Bambù è estremamente compatto, di facile e veloce installazione.
Le due trame di bambù, intessute in sei caldi colori, fronteggiano l'ingresso di luce ciascuna con personalità individuale.

Roller Catenella Bambù model is a manually operated roller blind. Lowering and raising of the blind is made possible by rotation of the winding tube, which is activated by means of a chain. A compensation spring inside the tube makes it possible to reduce the force needed when the blind is being raised.
The tension of the spring can be adjusted, using the special key, even after the blind has been mounted. Roller Catenella Bambù is extremely compact and can be easily and quickly installed.
Woven in six warm colours, the two bamboo wefts filter incoming light, each with a personality of its own.

- **Profilo: colore grigio - bianco**
- **Non si accettano misure luce o misure telo**
- Profile: grey - white
- Inside mount measurements or finished blind fabric measurements are not accepted.

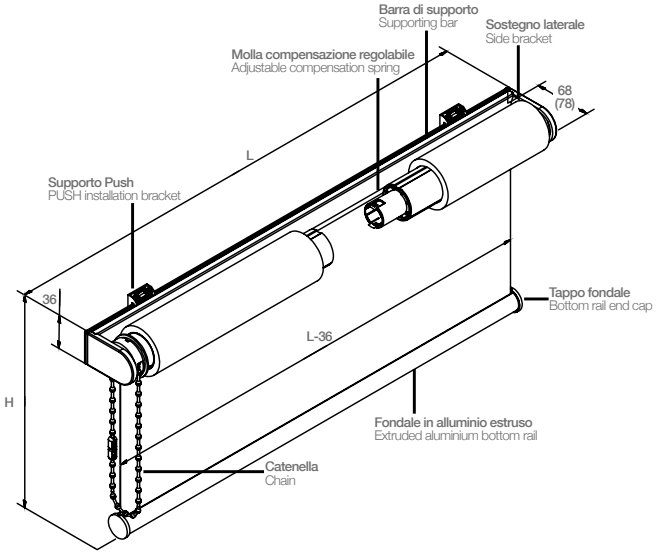

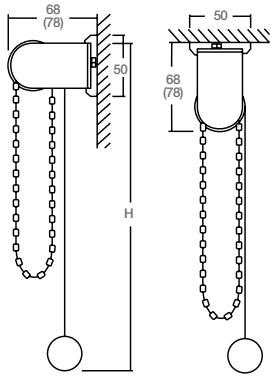

Supporto Push (standard)
PUSH installation bracket (standard)

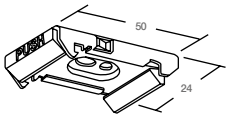

dimensioni/dimensions

Larghezza/Width mm	**Altezza/**Height mm
300 ~ 2.000	100 ~ 2.000

Pellini
TENDE E SISTEMI

CARATTERISTICHE TECNICHE
Molla di compensazione
Molla a torsione in acciaio armonico (19 modelli impiegati a seconda della misura).
Tubo di avvolgimento
Alluminio estruso lega A6063S-T5. Dimensioni: diametro 36 mm anodizzato naturale.
Il tessuto viene applicato al tubo mediante apposite clip in acciaio, ogni 400/500 mm.
Barra di supporto
Alluminio estruso lega A6063S-T5. Dimensioni: 36x12 mm verniciata colore grigio o di colore bianco. Completo di apposite nervature per l'inserimento in qualsiasi posizione del supporto "Push" e di apposite sedi per l'avvitatura dei sostegni laterali del rullo.
Fondale
Alluminio estruso lega A6063S-T5. Dimensioni: diametro 21 mm, rivestito dal tessuto bambù.
Completo di tappi in plastica avvolgenti in tonalità con il tessuto bambù.
Sostegni laterali
In acciaio piegato e trattato galvanicamente. Rivestiti da tappi avvolgenti in plastica di colore bianco, grigio o testa di moro.
Supporti
In dotazione il supporto "Push" per attacco sia a parete sia a soffitto. Consente lo sgancio rapido della tenda.
Teli
Tessuti bambù, come specificato in cartella colori.
Catenella
In acciaio diametro 3,2 mm, oppure in PVC (corda in poliestere 100% di diametro 1,8 mm con inserti plastici di diametro 4,5 x 6 mm di altezza, ottenuti per stampaggio. Colore bianco, grigio o nero).
Movimentazione tenda
Il movimento della tenda (salita e discesa) si attua unicamente attraverso il movimento della catenella, che aziona il tubo attraverso il sostegno laterale. Il meccanismo di manovra, presente nel sostegno, è dotato di un dispositivo di bloccaggio del telo.

ACCESSORI
Mantovana: non disponibile

TECHNICAL CHARACTERISTICS
Compensation spring
Harmonic steel torsion spring (19 models to be selected according to measurements).
Winding tube
Extruded aluminium alloy A6063S-T5. Dimensions: 36-mm diameter; anodised natural finish. The fabric is attached to the tube by means of special clips made of steel, placed every 400/500 mm.
Supporting bar
Extruded aluminium alloy A6063S-T5. Dimensions: 36x12 mm; painted grey or white.
Complete with special threading for the insertion of the "Push" installation brackets in any position and specific slots for screwing the side brackets.
Bottom rail
Extruded aluminium alloy A6063S-T5. Dimensions: 21-mm diameter; covered with the bamboo fabric. Complete with plastic wraparound end caps in colour tones coordinated with the bamboo fabric.
Side brackets
Made of formed galvanised steel. Fitted with plastic wraparound end caps in white, grey or dark brown.
Installation brackets
Supplied with "Push" installation bracket for wall or ceiling attachment, permitting rapid release of the blind.
Fabrics
Bamboo fabrics, as specified on the colour swatches.
Chain
Made of steel, 3.2-mm diameter, or of PVC (100% polyester cord, 1.8-mm diameter, with plastic inserts measuring 4.5 x 6 mm in height, obtained by moulding. White, grey or black colour).
Blind Movement
Movement of the blind (up and down) is carried out solely by means of movement of the chain, which activates the tube through the side bracket. The drive mechanism, found in the support, is equipped with a fabric locking device.

ACCESSORIES
Valance: not available

Ingombri/Overall dimensions

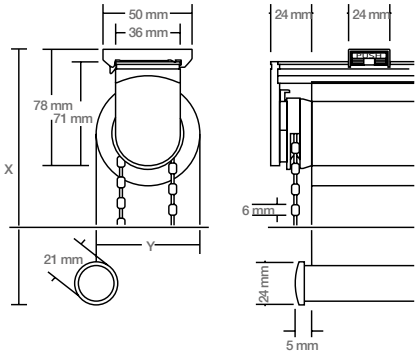

x = 120 mm con tenda H 2.000 mm
y = 80 mm con tenda H 2.000 mm
x = 120 mm with blind height = 2.000 mm
y = 80 mm with blind height = 2.000 mm

Serie **Rullo/Roller** Series

Maxi a corda

Rullo Maxi a corda è una tenda a rullo a movimentazione manuale. Il sollevamento e la discesa della tenda sono attuati mediante una corda senza fine in poliestere. La manovra di salita è alleggerita per la presenza di una molla di compensazione. Un finecorsa meccanico, presente nei supporti laterali, blocca il fondale in posizione alta.
Durante la fase di montaggio/smontaggio e per facilitare qualsiasi operazione di manutenzione, è possibile sbloccare/bloccare la carica della molla tramite apposita ghiera a scatto, in modo da evitare qualsiasi possibilità di scaricamento della stessa.
Rullo Maxi a corda può essere realizzata utilizzando i seguenti tessuti, a scelta: Enviroscreen 802-805-810, Verosol® Originals 812-816-878 o Silverscreen (prodotti Verosol®) oppure Trevira CS 260 gr/m². Per le caratteristiche tecniche di ciascun tessuto, si veda l'apposito paragrafo in questo catalogo.

Roller Maxi a corda is a manually operated roller blind. Lowering and raising of the blind takes place by means of a loop cord made of polyester. Raising the blind requires less effort owing to the presence of a compensation spring. A mechanical end stop, found in the side brackets, locks the bottom rail in the upper position. During installation/disassembly and to facilitate any maintenance work, the spring load can be released/locked by means of the specific snap ring nut, thus preventing any possibility of the spring releasing during these procedures. Roller Maxi a corda can be manufactured using any fabric in the following selection: EnviroScreen 802, 805 and 810, Verosol® Originals 812, 816 and 878, SilverScreen (Verosol® products) or Trevira CS 260 gr/m². For the technical specifications of each type of fabric, see the specific section in this catalogue.

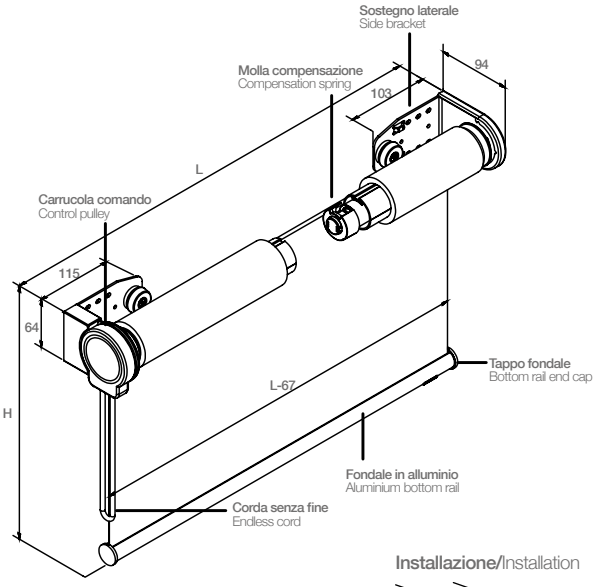

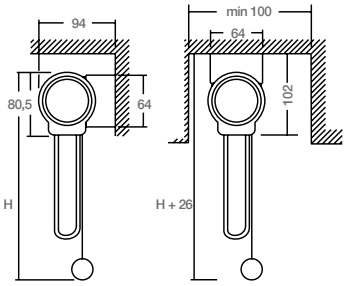

Installazione/Installation

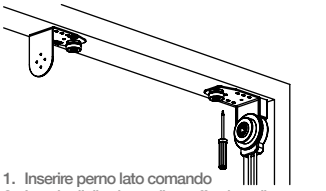

1. **Inserire perno lato comando**
2. **Inserire l'alberino nella staffa sino allo scatto del pulsante di sicurezza.**
1. Insert pin of control side
2. Insert the spindle into the bracket until the safety button clicks.

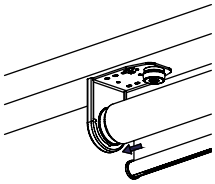

Per sbloccare il tessuto spostare la ghiera di bloccaggio contro la staffa.
To release the fabric, shift the locking ring against the bracket.

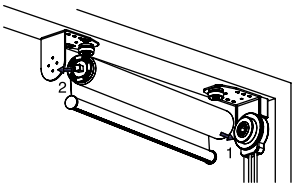

dimensioni/dimensions

Larghezza/Width mm	**Altezza/**Height mm	**max. m²**
800 ~ 3.000	100 ~ 5.000	**in funzione del tipo di tessuto utilizzato** varies according to the type of fabric utilised

Pellini
TENDE E SISTEMI

CARATTERISTICHE TECNICHE
Molla di compensazione
Molla a torsione in acciaio armonico (12 modelli impiegati a seconda di misura e tessuto utilizzati).
Tubo di avvolgimento
Alluminio estruso lega A6063S-T5 anodizzato colore naturale. Diametro 40-55 mm. Completo di sede longitudinale per l'inserimento del tessuto.
Fondale
Alluminio estruso lega A6063S-T5. Dimensioni: diametro 21 mm, verniciato in colore bianco o grigio, completo di sede longitudinale per inserimento tessuto e tappi in plastica avvolgenti di colore bianco o grigio e fornito con apposita etichetta.
Sostegni laterali
In acciaio piegato spessore 2,3 mm, verniciato in poliestere. Colore standard grigio.
Per attacco sia a parete sia a soffitto. Il supporto lato comandi contiene la meccanica di movimentazione, compreso l'arresto del telo in assenza di movimentazione della corda.
Teli
Tessuti naturali, resinati, schermanti, in poliestere, Trevira CS, come specificato in cartella colori.
Corda
In poliestere 100%. Diametro 4,6 mm. Saldatura a caldo per la chiusura della corda ad anello. Colore grigio.
Movimentazione tenda
Il movimento della tenda (salita e discesa) si attua unicamente attraverso il movimento della corda ad anello che aziona il tubo.

ACCESSORI
Mantovana: non disponibile

TECHNICAL CHARACTERISTICS
Compensation spring
Harmonic steel torsion spring (12 models to be selected according to measurements and the fabric utilised).
Winding tube
Extruded aluminium alloy A6063S-T5. Anodised natural colour finish. 40-55-mm diameter. Complete with longitudinal slot for fabric insertion.
Bottom rail
Extruded aluminium alloy A6063S-T5. Dimensions: 21-mm diameter; painted white or grey, complete with longitudinal slot for fabric insertion. Complete with plastic wraparound end caps in white or grey and with specific label.
Side brackets
Made of formed steel, 2.3-mm thickness, painted in polyester. Standard colour: grey. For wall or ceiling attachment. The control side bracket contains the movement mechanism, including the blind fabric stop when the cord is not pulled.
Fabrics
Natural, resin-treated and sunscreen fabrics made of in Trevira CS and polyester, as specified on the colour
Cord
Made of 100% polyester. 4.6-mm diameter. Heat-sealed for cord loop closure. Grey colour.
swatches.
Blind movement
Movement of the blind (up and down) is carried out solely by means of movement of the cord loop, which activates the tube.

ACCESSORIES
Valance: not available

Smontaggio/Disassembly

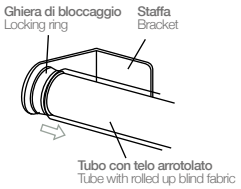

Per bloccare il tessuto spostare la ghiera di bloccaggio verso il tubo di avvolgimento.
To lock the fabric, shift the locking ring towards the roller tube

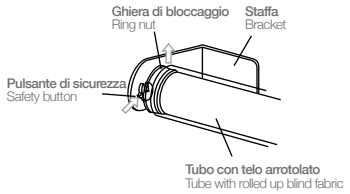

Per smontare il rullo:
1. Premere il pulsante di sicurezza
2. Sollevare il rullo.
To dismount the roller:
1. Press the safety button
2. Lift the roller out.

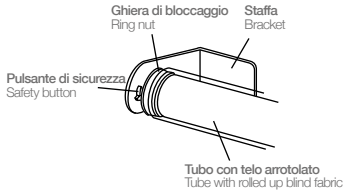

* **Ripartizione del calo tecnico del tessuto**
Lato comando 38 mm
Lato opposto comando 29 mm
* Fabric size reduction on each side
Control side: 38 mm
Control opposite side: 29 mm

Ingombri/Overall dimensions

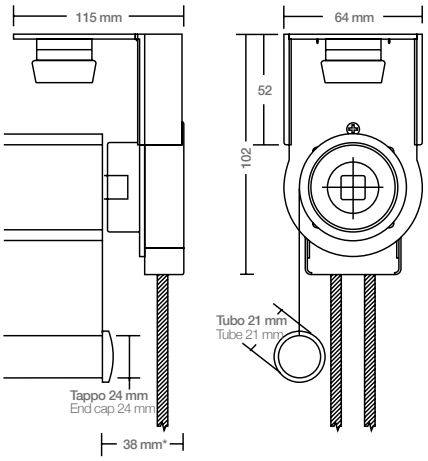

Serie **Rullo/Roller** Series

Maxi Bambù

Rullo Maxi Bambù è una tenda a movimentazione manuale, con le medesime caratteristiche tecniche di una tenda rullo modello Rullo Maxi a corda.
Durante il sollevamento e l'abbassamento può essere regolata in innumerevoli posizioni intermedie.
Le due trame di bambù, intessute in sei caldi colori, fronteggiano l'ingresso di luce ciascuna con personalità individuale.

Roller Maxi Bambù is a manually operated blind that has the same technical characteristics as the Roller Maxi a corda model. When it is raised and lowered, it can be set at countless intermediate heights. Woven in six warm colours, the two bamboo wefts filter incoming light, each with a personality of its own.

- **Profilo: colore grigio - bianco**
- **Non si accettano misure luce o misure telo**

- Profile: grey - white
- Inside mount measurements or finished blind fabric measurements are not accepted

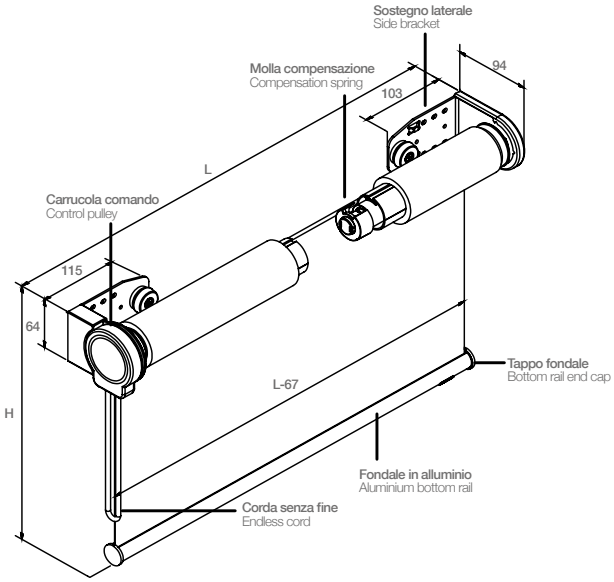

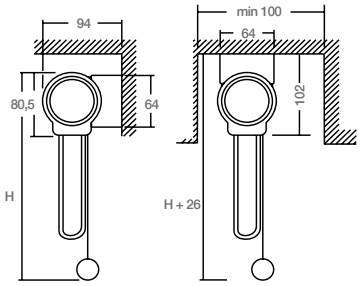

dimensioni/dimensions

Larghezza/Width mm	**Altezza/**Height mm
800 ~ 2.700	100 ~ 3.000

Pellini
TENDE E SISTEMI

CARATTERISTICHE TECNICHE
Molla di compensazione
Molla a torsione in acciaio armonico (12 modelli impiegati a seconda della misura).
Tubo di avvolgimento
Alluminio estruso lega A6063S-T5 anodizzato colore naturale. Diametro 40-55 mm. Completo di sede longitudinale per l'inserimento del tessuto.
Fondale
Alluminio estruso lega A6063S-T5. Dimensioni: diametro 21 mm, rivestito dal tessuto bambù. Completo di tappi in plastica avvolgenti in tonalità con il tessuto bambù.
Sostegni laterali
In acciaio piegato spessore 2,3 mm, verniciato in poliestere. Colore standard grigio.
Per attacco sia a parete sia a soffitto. Il supporto lato comandi contiene la meccanica di movimentazione, compreso l'arresto del telo in assenza di movimentazione della corda.
Teli
Tessuti bambù, come specificato in cartella colori.
Corda
In poliestere 100%. Diametro 4,6 mm. Saldatura a caldo per la chiusura della corda ad anello. Colore grigio.
Movimentazione tenda
Il movimento della tenda (salita e discesa) si attua unicamente attraverso il movimento della corda ad anello che aziona il tubo.

ACCESSORI
Mantovana: non disponibile

TECHNICAL CHARACTERISTICS
Compensation spring
Harmonic steel torsion spring (12 models to be selected according to measurements).
Winding tube
Extruded aluminium alloy A6063S-T5. Anodised natural colour finish. 40 55-mm diameter. Complete with longitudinal slot for fabric insertion.
Bottom rail
Extruded aluminium alloy A6063S-T5. Dimensions: 21-mm diameter; covered with the bamboo fabric. Complete with plastic wraparound end caps in colour tones coordinated with the bamboo fabric.
Side brackets
Made of formed steel, 2.3-mm thickness, painted in polyester. Standard grey colour. For wall or ceiling attachment. The control side bracket contains the movement mechanism, including the blind fabric stop when the cord is not pulled.
Fabrics
Bamboo fabrics, as specified on the colour swatches.
Cord
Made of 100% polyester. 4.6-mm diameter. Heat-sealed for cord loop closure. Grey colour.
Blind movement
Movement of the blind (up and down) is carried out solely by means of movement of the cord loop, which activates the tube.

ACCESSORIES
Valance: not available

Ingombri/Overall dimensions

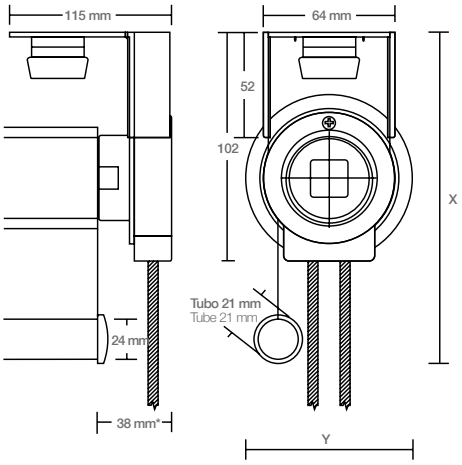

x = mm 120 con tenda H 3.000
y = mm 90 con tenda H 3.000
x = 120 mm with blind H 3.000
y = 90 mm with blind H 3.000

*** Ripartizione del calo tecnico del tessuto**
Lato comando 38 mm
Lato opposto comando 29 mm
* Fabric size reduction on each side
Control side: 38 mm
Control opposite side: 29 mm

Serie **Rullo/Roller** Series

Slope

Rullo Slope è una tenda a rullo guidata, a movimentazione manuale, che può essere posata con qualsiasi inclinazione.
La tensione del tessuto è assicurata dalla molla, presente all'interno del tubo d'avvolgimento, inoltre, durante la corsa, il fondale è assicurato a cavi d'acciaio rivestiti, tenuti in tensione da tiranti registrabili. La tensione della molla può essere regolata, con l'apposita chiave, anche a tenda montata.
Il modello Rullo Slope è estremamente compatto, di facile e veloce installazione. Tra gli accessori, una mantovana in alluminio estruso permette la copertura della tenda avvolta, proteggendola dagli agenti esterni.
Rullo Slope può essere realizzata utilizzando i seguenti tessuti, a scelta: Enviroscreen 802-805-810, Verosol® Originals 812-816-878 o Silverscreen (prodotti Verosol®) oppure Trevira CS 260 gr/m². Per le caratteristiche tecniche di ciascun tessuto, si veda l'apposito paragrafo in questo catalogo.

Roller Slope is a manually operated, guided roller blind that can be installed at any angle. Fabric tension is ensured by the spring found inside the roller tube and, during travel, the bottom rail is fastened to sheathed steel cables that are kept under tension by adjustable tension rods. The tension of the spring can be adjusted, using the special key, even after the blind has been mounted.
The Roller Slope model is extremely compact and can be easily and quickly installed. Among the accessories, an extruded aluminium valance makes it possible to cover the rolled up blind, protecting it from outside agents. Roller Slope can be manufactured using any fabric in the following selection: EnviroScreen 802, 805 and 810, Verosol® Originals 812, 816 and 878, SilverScreen (Verosol® products), or Trevira CS 260 gr/m². For the technical specifications of each type of fabric, see the specific section in this catalogue.

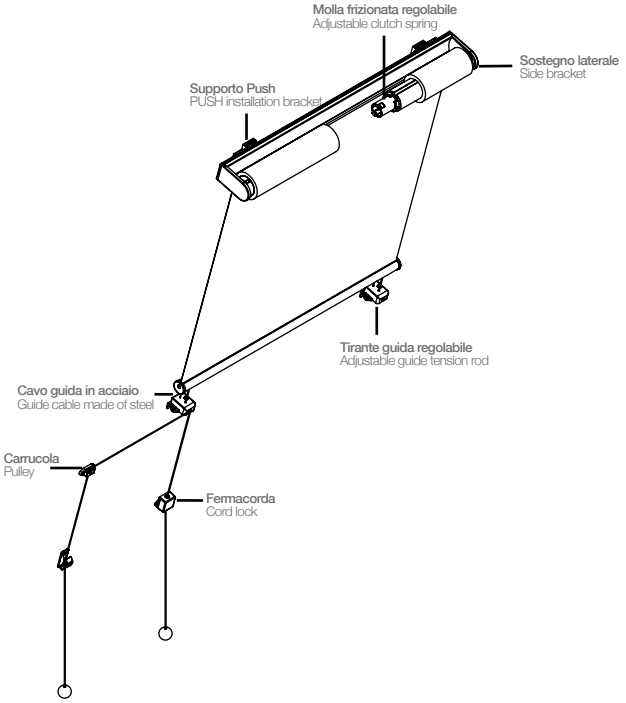

Versione con mantovana/Version with valance

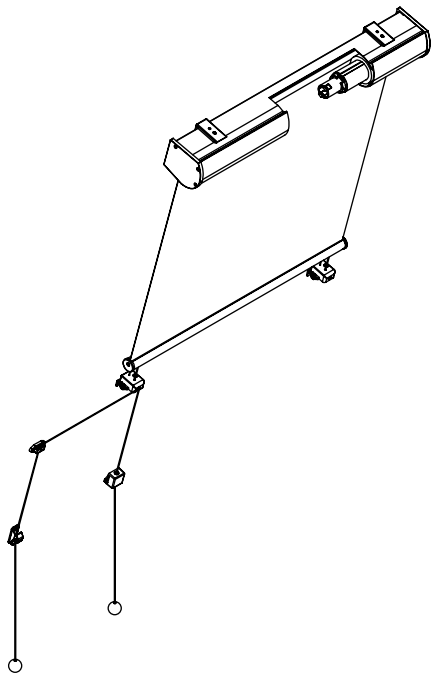

Regolazione tensione molla
Spring tension adjustment

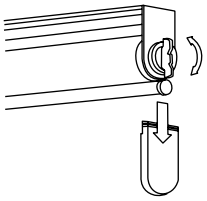

Supporto Push (standard)
PUSH installation bracket (standard)

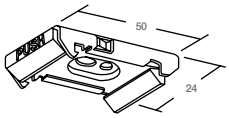

Supporto Push (mantovana piccola e grande)
PUSH installation bracket (small and large valance)

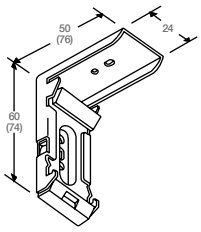

Inclinazione/Inclination
La tenda Rullo Slope può essere posata con qualsiasi angolazione.
The Slope Roller blind can be installed at any angle

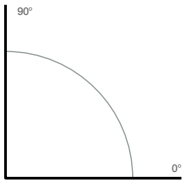

dimensioni/dimensions

Larghezza/Width mm	**Altezza/**Height mm	**max. m²**
500 ~ 2.000	100 ~ 2.000	**in funzione del tipo di tessuto utilizzato** varies according to the type of fabric utilised

Nota: la larghezza dev'essere superiore ad 1/3 dell'altezza
Note: the width must be greater than 1/3 of the height

Pellini
TENDE E SISTEMI

CARATTERISTICHE TECNICHE
Molla e sistema di regolazione
Molla a torsione in acciaio armonico (19 modelli impiegati a seconda di misura e tessuto utilizzati).
Tubo di avvolgimento
Alluminio estruso lega A6063S-T5. Dimensioni: diametro 36 mm anodizzato naturale.
Sede longitudinale per inserimento tessuto.
Barra di supporto
Alluminio estruso lega A6063S-T5. Dimensioni: 36x12 mm, verniciato di colore grigio o bianco. Completo di nervature per l'inserimento in qualsiasi posizione dei supporti "Push" e di sedi laterali per l'avvitatura dei sostegni del rullo.
Fondale
Alluminio estruso lega A6063S-T5. Dimensioni: diametro 21 mm verniciato di colore grigio o bianco. Sedi longitudinali per inserimento del tessuto, per il passaggio delle corde di movimentazione e per il fissaggio dei supporti dei cavi guida. Completo di tappi in plastica avvolgenti, dei supporti guida, dei rinvii delle corde di colore bianco e di apposita etichetta.
Sostegni laterali
In acciaio piegato e trattato galvanicamente. Rivestiti da tappi avvolgenti in plastica di colore bianco o grigio.
Supporti
Supporto "Push" per attacco sia a parete sia a soffitto. Consente lo sgancio rapido della tenda.
Teli
Tessuti naturali, resinati, schermanti, in poliestere, Trevira CS, come specificato in cartella colori.
Tiranti guida
Contengono un sistema ingranaggio (vite senza fine in metallo), per la regolazione della tensione del cavo guida. Possono essere fissati a parete o davanzale e sono rivestiti in plastica color bianco.
Cavi guida
In acciaio inossidabile rivestito in nylon ad alto scorrimento e resistente ai raggi UV. Diametro 1 mm.
Fermacorda
Fissabile a parete, contiene un sistema di bloccaggio della corda a strozzatura.
Bitta
Particolare in plastica, da fissare a parete, per raccogliere ordinatamente la corda a tenda sollevata. Colore bianco.
Movimentazione tenda
La movimentazione della tenda avviene attraverso la corda esterna, che, passando longitudinalmente attraverso il fondale, viene bloccata da un apposito fermacorda posizionato sulla parete. Utilizzando i rinvii corda in dotazione è possibile portare la corda di manovra in qualsiasi posizione.

ACCESSORI
Mantovana
Alluminio estruso lega A6063S-T5. Dimensioni: 85x71 H mm. Verniciata in colore grigio o bianco. Fornita con tappi laterali avvolgenti in plastica di colore bianco o grigio. Possibilità di essere montata utilizzando i supporti "Push".
Possibilità di richiedere un qualsiasi colore della cartella RAL.

TECHNICAL CHARACTERISTICS
Spring and adjustment system
Harmonic steel torsion spring (19 models to be selected according to measurements and the fabric utilised).
Winding tube
Extruded aluminium alloy A6063S-T5. Dimensions: of 36-mm diameter; anodised natural finish. Longitudinal slot for fabric insertion.
Supporting bar
Extruded aluminium alloy A6063S-T5. Dimensions: 36x12 mm; painted grey or white.
Complete with threading for the insertion of the "Push" installation brackets in any position and side slots for screwing on the side brackets.
Bottom rail
Extruded aluminium alloy A6063S-T5. Dimensions: 21-mm diameter; painted grey or white. Longitudinal slots for fabric insertion, passage of movement cords and for fastening the supports for the guide cables. Complete with plastic wraparound end caps, guide supports, the white drive blocks for the cords, and with specific label.
Side brackets
Made of formed galvanised steel. Fitted with plastic wraparound end caps in white or grey colour.
Installation brackets
Supplied with "Push" installation bracket for wall or ceiling attachment, permitting rapid release of the blind.
Fabrics
Natural, resin-treated and sunscreen fabrics, made of Trevira CS and polyester, as specified on the colour swatches.
Guide tension rods
They contain a worm gear and pinion system made of metal, for regulation of guide cable tension. They can be fastened to the wall or windowsill and are sheathed in white plastic.
Guide cables
Made of stainless steel sheathed in nylon that slides smoothly and is UV-ray resistant. 1-mm diameter.
Cord lock
Attachable to wall, contains a cord-pinching lock system.
Cleat
A plastic part that is fastened to the wall to hold the cord in an orderly fashion when the blind is raised.
Blind movement
Movement of the blind is carried out by means of the external cord, which passes longitudinally through the bottom rail and is locked by a specific cord lock located on the wall. Using the cord drive blocks supplied, the driving cord can be put in any position.

ACCESSORIES
Valance
Extruded aluminium alloy A6063S-T5. Dimensions: 85x71 mm in height. Painted grey or white. Supplied with plastic wraparound lateral end caps in white or grey. Can be mounted utilising the "Push" installation brackets. White colour. **It is possible to request any colour in the RAL colour range.**

Fermacorda/Cord lock

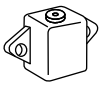

Spostando la corda a destra o a sinistra la stessa rimane bloccata.
The cord will be kept locked by shifting the cord to the right or left.

Carrucola/Pulley

Viene utilizzata per spostare la corda comando.
The pulley is used to shift the control cord.

Angolare/Corner key

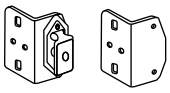

Per fissaggio laterale.
For lateral fastening.

Bitta/Cleat

Per non lasciare penzolare la corda quando la tenda viene posata su pareti inclinate.
To prevent the cord from dangling when the blind is mounted on sloping walls.

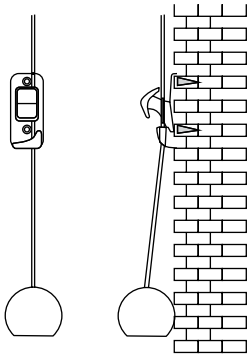

Serie **Rullo/Roller** Series

Motore 24V

Rullo Motore 24V è una tenda a rullo motorizzata.
Il movimento della tenda è attuato da un motore di 24V DC interno al tubo di avvolgimento che permette la discesa e il sollevamento della tenda.
La barra di supporto presente nella Rullo Motore 24V, unendo rigidamente il tubo ai supporti, rende la tenda un modello estremamente compatto e ne consente una facile installazione, evitando errori di assemblaggio dei sostegni laterali.
In aggiunta alla barra di supporto è disponibile una mantovana in alluminio che consente la totale copertura della tenda, proteggendola da agenti esterni.
Rullo Motore 24V può essere realizzata utilizzando i seguenti tessuti, a scelta: Enviroscreen 802-805-810, Verosol® Originals 812-816-878 o Silverscreen (prodotti Verosol®) oppure Trevira CS 260 gr/m². Per le caratteristiche tecniche di ciascun tessuto, si veda l'apposito paragrafo in questo catalogo.

Roller Motore 24V is a motorised roller blind.
Movement of the blind is carried out by a 24V DC motor housed inside the roller tube, permitting the lowering and raising of the blind.The support bar found in Roller Motore 24V, by sturdily joining the tube to the supports, makes this blind model extremely compact, and permits easy installation, preventing errors in the assembly of the side brackets. In addition to the support bar, an aluminium valance is available, allowing the blind to be covered entirely, thus protecting it from outside agents.
Roller Motore 24V can be manufactured using any fabric in the following selection: EnviroScreen 802, 805 and 810, Verosol® Originals 812, 816 and 878, SilverScreen (Verosol® products) or Trevira CS 260 gr/m². For the technical specifications of each type of fabric, see the specific section in this catalogue.

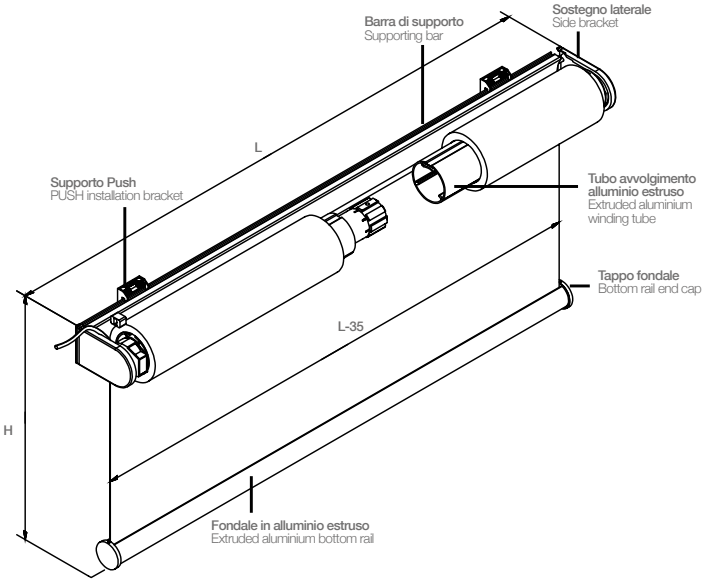

Versione guidata/Version with guides

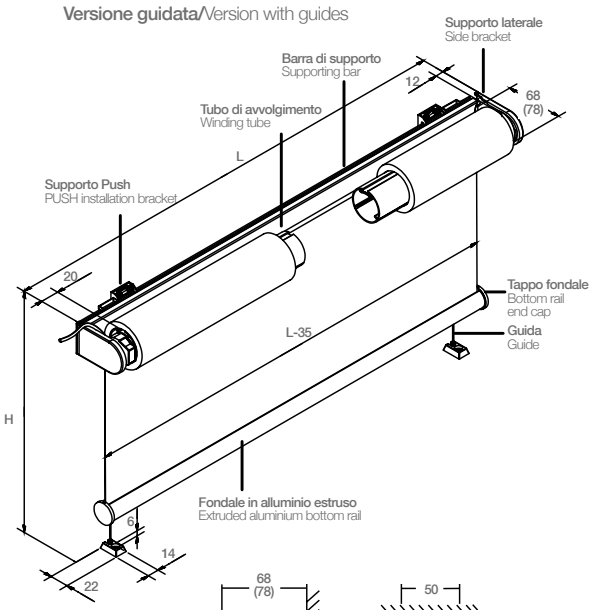

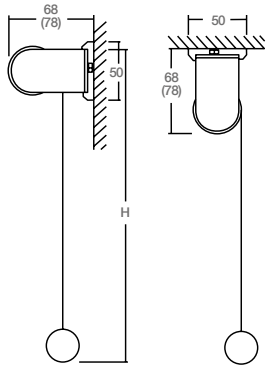

Supporto Push (standard)
PUSH installation bracket (standard)

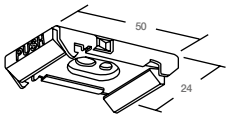

Supporto Push (mantovana piccola e grande)
PUSH installation bracket (small and large valance)

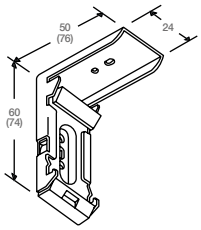

dimensioni/dimensions

Larghezza/Width mm	**Altezza/**Height mm	**max. m²**
300 ~ 2.000	100 ~ 3.500*	**in funzione del tipo di tessuto utilizzato** varies according to the type of fabric utilised

Pellini
TENDE E SISTEMI

CARATTERISTICHE TECNICHE
Motore
Motore tubolare 24V DC interno al tubo di avvolgimento. Corrente nominale 650 mA, circa 40 giri al minuto (corrispondenti ad una velocità della tenda di circa 3 metri al minuto). Dotato di fine corsa meccanico sia in salita sia in discesa, regolabile attraverso due pulsanti presenti sulla testata del motore.
Tubo di avvolgimento
Alluminio estruso lega A6063S-T5. Dimensioni: diametro 36x1,2 mm anodizzato naturale.
Barra di supporto
Alluminio estruso lega A6063S-T5. Dimensioni: 36x12 mm. Verniciata in colore grigio o bianco. Presenta nervature longitudinali, per l'inserimento in qualsiasi posizione dei supporti "Push", e sedi per l'avvitatura dei sostegni laterali.
Fondale
Alluminio estruso lega A6063S-T5. Dimensioni: diametro 21 mm, verniciato in colore grigio o bianco, completo di sede longitudinale per inserimento tessuto, tappi in plastica avvolgenti di colore bianco o grigio e fornito con apposita etichetta.
Sostegni laterali
In acciaio piegato e trattato galvanicamente. Rivestito da tappi avvolgenti in plastica di colore bianco o grigio.
Supporti
Supporto "Push" per attacco sia a parete sia a soffitto. Consente lo sgancio rapido della tenda.
Teli
Tessuti naturali, resinati, schermanti, in poliestere, Trevira CS, come specificato in cartella colori.
Movimentazione tenda
Il movimento della tenda (salita e discesa) è attuato dal motore interno, a 24V DC, attraverso gli alimentatori, gli invertitori e le eventuali unità di controllo.

ACCESSORI
Mantovana
In alluminio estruso lega A6063S-T5.
Dimensioni: 85x71 H mm (mantovana piccola) e 108x98 H mm (mantovana grande), l'impiego del tipo di mantovana è dettato dal diametro del rullo in massimo avvolgimento.
Verniciato nei colori grigio o bianco.
Fornita con tappi laterali avvolgenti in plastica di colore bianco o grigio.
Applicazione mediante appositi supporti "Push"
Per il motore: alimentatori, invertitori, ricevitori radio esterni, unità di controllo e telecomando.
Possibilità di richiedere un qualsiasi colore della cartella RAL.

TECHNICAL CHARACTERISTICS
Motor
Tubular 24V DC motor inside the winding tube. Rated 650 mA current, about 40 revolutions per minute (corresponding to a speed of the blind of about 3 metres per minute). Equipped with mechanical end stop in both top and bottom positions; it can be adjusted by means of two buttons found on the cylinder head of the motor.
Winding tube
Extruded aluminium alloy A6063S-T5. Dimensions: 36x1.2 -mm diameter; anodised natural finish.
Supporting bar
Extruded aluminium alloy A6063S-T5. Dimensions: 36x12 mm; painted grey or white.
It has longitudinal threading, for the insertion of the "Push" installation brackets in any position, and slots for screwing the side brackets.
Bottom rail
Extruded aluminium alloy A6063S-T5. Dimensions: 21-mm diameter; painted grey or white, complete with longitudinal slot for fabric insertion.
Complete with plastic wraparound end caps in white or grey and with specific label.
Side brackets
Made of formed galvanised steel. Fitted with plastic wraparound end caps in white or grey.
Installation brackets
"Push" installation bracket for wall or ceiling attachment permitting rapid release of the blind.
Fabrics
Natural, resin-treated and sunscreen fabrics, made of Trevira CS and polyester, as specified on the colour swatches.
Blind movement
Movement of the blind (up and down) is carried out by the internal 24V DC motor, by means of power supply units, inverters, and if necessary, control units.

ACCESSORIES
Valance
Made of extruded aluminium alloy A6063S-T5. Dimensions: 85x71 mm in height and 108x98 mm in height, the type of valance used depending on the diameter of the roller when completely wound. Painted in grey or white.
Supplied with plastic wraparound lateral end caps in white or grey.
Installation by means of the special "Push" brackets.
For the motor: power supply units, inverters, external radio receivers, control units and remote control.
It is possible to request any colour in the RAL colour range.

Versione con mantovana/Version with valance

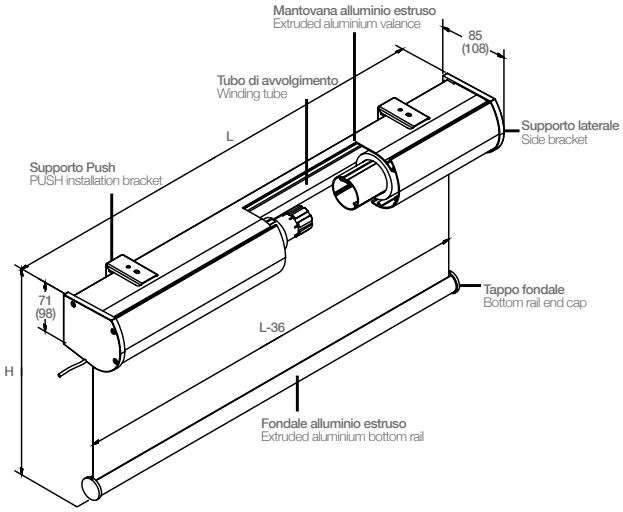

Versione guidata con mantovana/Version with guides and valance

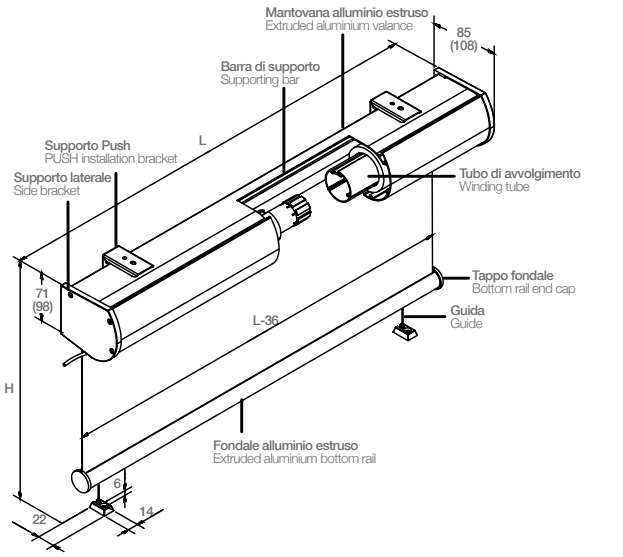

Ingombri/Overall dimensions

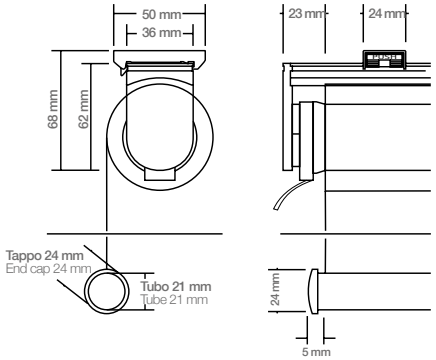

Serie **Rullo/Roller** Series

Motore 230V

Rullo Motore 230V è una tenda a rullo motorizzata.
Il movimento della tenda è attuato da un motore di 230V – 50 Hz, interno al tubo di avvolgimento, che permette la discesa e il sollevamento della tenda.
Disponibile anche nella versione RTS, con ricevitore radio integrato.
La barra di supporto presente nella Rullo Motore 230V, unendo rigidamente il tubo ai supporti, rende la tenda un modello estremamente compatto e ne consente una facile installazione, evitando errori di assemblaggio dei sostegni laterali.
In aggiunta alla barra di supporto è possibile utilizzare una mantovana in alluminio che consente la totale copertura della tenda, proteggendola dagli agenti esterni.
Rullo Motore 230V può essere realizzata utilizzando i seguenti tessuti, a scelta: Enviroscreen 802-805-810, Verosol® Originals 812-816-878 o Silverscreen (prodotti Verosol®) oppure Trevira CS 260 gr/m². Per le caratteristiche tecniche di ciascun tessuto, si veda l'apposito paragrafo in questo catalogo.

Roller Motore 230V is a motorised roller blind. Movement of the blind is carried out by a 230V – 50 Hz motor housed inside the roller tube, permitting the lowering and raising of the blind. RTS version, with integral radio receiver, is also available.
The support bar found in Roller Motore 230V, by sturdily joining the tube to the supports, makes this blind model extremely compact, and permits easy installation, preventing errors in the assembly of the side brackets. In addition to the support bar, it is possible to utilise an aluminium valance that allows the blind to be covered entirely, thus protecting it from outside agents. Roller Motore 230V can be manufactured using any fabric in the following selection: EnviroScreen 802, 805 and 810, Verosol® Originals 812, 816 and 878, SilverScreen (Verosol® products) or Trevira CS 260 gr/m². For the technical specifications of each type of fabric, see the specific section in this catalogue.

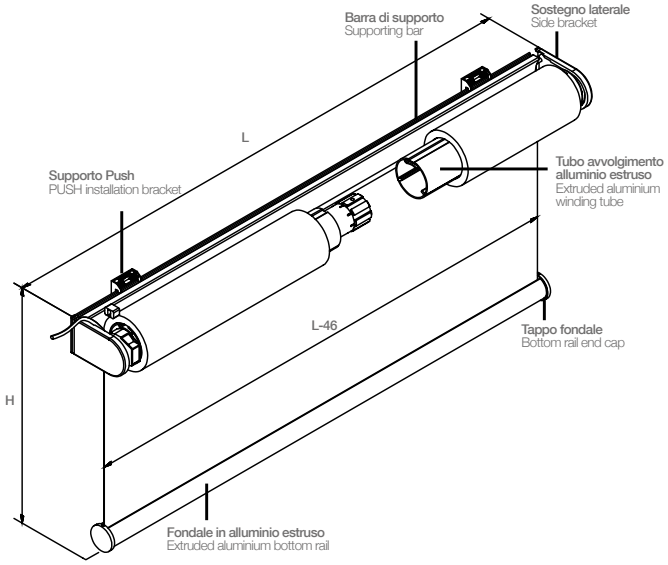

Versione guidata/Version with guides

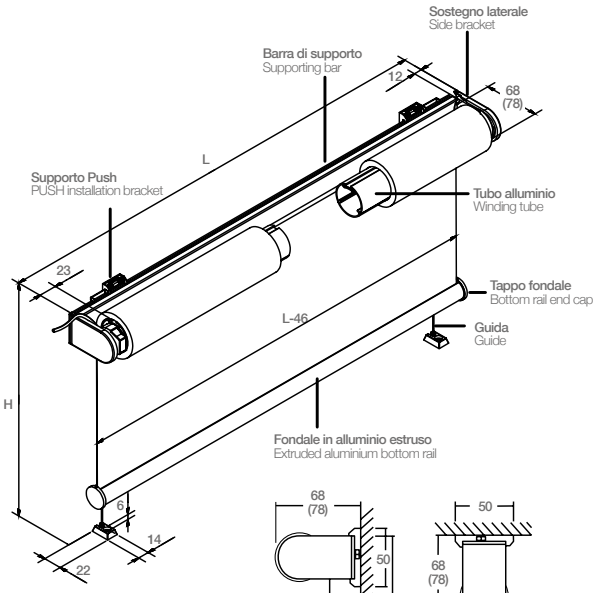

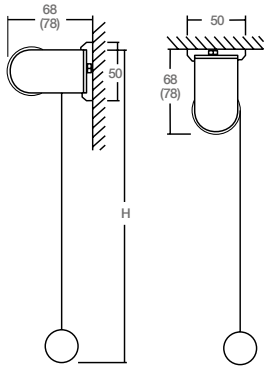

Supporto Push (standard)
PUSH installation bracket (standard)

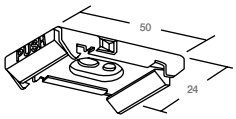

Supporto Push (mantovana piccola e grande)
PUSH installation bracket (small and large valance)

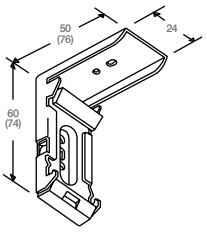

dimensioni/dimensions

Larghezza/Width mm	**Altezza/**Height mm	**max. m²**
600 ~ 2.000	100 ~ 3.500*	**in funzione del tipo di tessuto utilizzato** varies according to the type of fabric utilised

Pellini
TENDE E SISTEMI

CARATTERISTICHE TECNICHE
Motore standard
Motore tubolare 230 V interno al tubo di avvolgimento. Potenza assorbita 65/80 W, circa 14 o 30 giri al minuto. Dotato di fine corsa meccanico sia in salita sia in discesa, regolabile attraverso due viti a brugola presenti sulla testata del motore.
Motore RTS
Motore tubolare 230 V interno al tubo di avvolgimento. Potenza assorbita 65/80 W, circa 14 o 30 giri al minuto. Dotato di fine corsa elettronico, sia in salita sia in discesa e di ricevitore radio integrato.
Tubo di avvolgimento
Alluminio estruso lega A6063S-T5. Dimensioni: diametro 40x1,5 mm anodizzato naturale.
Barra di supporto
Alluminio estruso lega A6063S-T5. Dimensioni: 36x12 mm. In alluminio verniciato grigio o in colore bianco. Presenta nervature longitudinali, per l'inserimento in qualsiasi posizione dei supporti "Push", e sedi per l'avvitatura dei sostegni laterali.
Fondale
Alluminio estruso lega A6063S-T5. Dimensioni: diametro 21 mm verniciato grigio o bianco, completo di sede longitudinale per inserimento tessuto, tappi in plastica avvolgenti di colore bianco o grigio e fornito con apposita etichetta.
Sostegni laterali
In acciaio piegato e trattato galvanicamente. Rivestito da tappi avvolgenti in plastica di colore bianco o grigio.
Supporti
Supporto "Push" per attacco sia a parete sia a soffitto. Consente lo sgancio rapido della tenda.
Teli
Tessuti naturali, resinati, schermanti, in poliestere, Trevira CS, come specificato in cartella colori.
Movimentazione tenda con motore standard
Il movimento della tenda (salita e discesa) è attuato dal motore interno, a 230 V, mediante pulsanti a parete.
Movimentazione tenda con motore RTS
Il movimento della tenda (salita e discesa) è attuato dal motore interno, a 230 V, mediante telecomando a radiofrequenza.

ACCESSORI
Per il motore: unità di controllo e telecomando.
Mantovana
In alluminio estruso lega A6063S-T5. Dimensioni: 85x71 H mm (mantovana piccola) e 108x98 H mm (mantovana grande). L'impiego del tipo di mantovana è dettato dal diametro del rullo in massimo avvolgimento. Verniciata nei colori grigio o bianco. Fornita con tappi laterali avvolgenti in plastica di colore bianco o grigio. Applicazione mediante appositi supporti "Push".
Guide: realizzate con cavetto in acciaio inossidabile rivestito in Nylon 11, ad alto scorrimento e resistente ai raggi UV. Diametro 1 mm. Fissata ad appositi supporti a "parete" o "davanzale" realizzati in policarbonato trasparente.
Possibilità di richiedere un qualsiasi colore della cartella RAL.

TECHNICAL CHARACTERISTICS
Standard motor
Tubular 230V motor housed inside the winding tube. Absorbed power: 65/80 W, about 14 or 30 revolutions per minute. Equipped with mechanical end stop in both top and bottom positions; it can be adjusted by means of two Allen screws found on the cylinder head of the motor.
RTS motor
Tubular 230V motor housed inside the winding tube. Absorbed power: 65/80 W, about 14 or 30 revolutions per minute. Equipped with electronic end stop in both top and bottom positions and with integral radio receiver.
Winding tube
Extruded aluminium alloy A6063S-T5. Dimensions: 40x1.5-mm diameter; anodised natural finish.
Supporting bar
Extruded aluminium alloy A6063S-T5. Dimensions: 36x12 mm. Made of aluminium painted grey or white. It has longitudinal threading, for the insertion of the "Push" installation brackets in any position, and slots for screwing the side brackets.
Bottom rail
Extruded aluminium alloy A6063S-T5. Dimensions: 21-mm diameter; painted grey or white, complete with longitudinal slot for fabric insertion. Complete with plastic wraparound end caps in white or grey and with specific label.
Side brackets
Made of formed galvanised steel. Fitted with plastic wraparound end caps in white or grey.
Installation brackets
"Push" installation bracket for wall or ceiling attachment permitting rapid release of the blind.
Fabrics
Natural, resin-treated and sunscreen fabrics made of Trevira CS and polyester, as specified on the colour swatches.
Blind movement with standard motor
Movement of the blind (up and down) is carried out by the internal 230V motor, via wall switches.
Blind movement with RTS motor
Movement of the blind (up and down) is carried out by the internal 230V motor, via a radio frequency remote control.

ACCESSORIES
For the motor: control unit and remote control.
Valance
Made of extruded aluminium alloy A6063S-T5. Dimensions: 85x71 mm in height and 108x98 mm in height, the type of valance used depending on the diameter of the roller when completely wound. Painted in grey or white. Supplied with plastic wraparound lateral end caps in white or grey. Installation by means of the special "Push" brackets.
Guides: made with stainless steel cable sheathed in Nylon 11 that slides smoothly and is UV-ray resistant. 1-mm diameter. Fastened to special "wall" or "windowsill" supports made of clear polycarbonate.
It is possible to request any colour in the RAL colour range.

Versione con mantovana/Version with valance

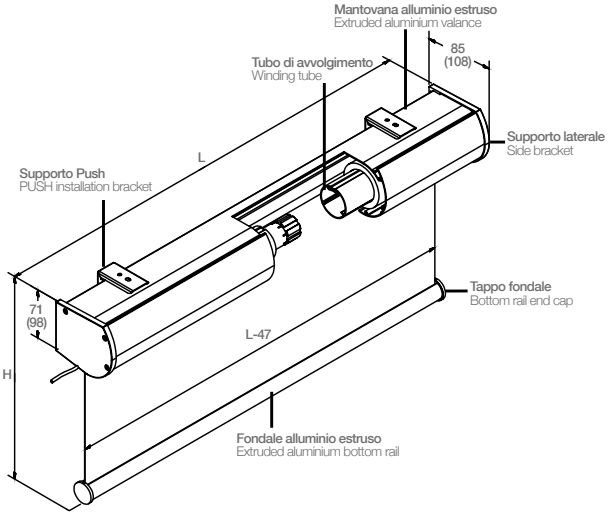

Versione guidata con mantovana/Version with guides and valance

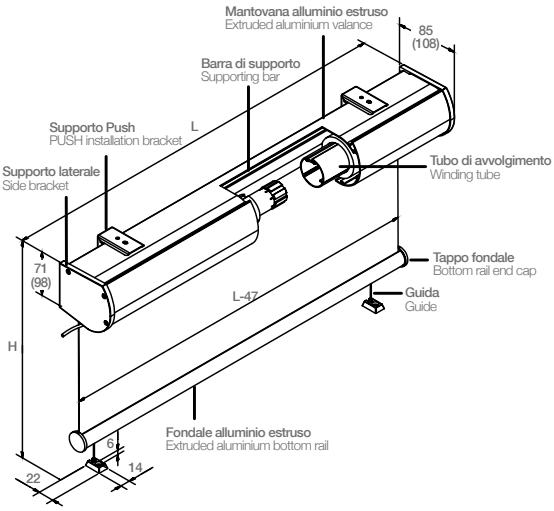

Ingombri/Overall dimensions

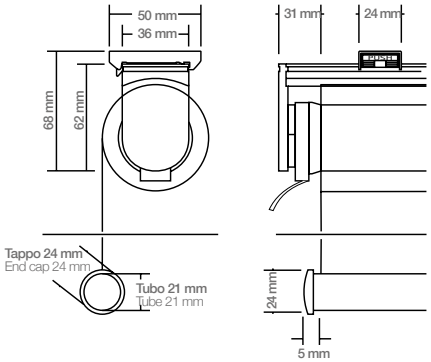

Serie **Rullo/Roller** Series

Maxi a motore

Rullo Maxi a Motore è una tenda rullo motorizzata.
La motorizzazione è attuata mediante un motore tubolare da 230V-50Hz interno al tubo di avvolgimento, che permette la discesa e il sollevamento della tenda.
Disponibile anche nella versione RTS, con ricevitore radio integrato.
Rullo Maxi Motore può essere realizzata utilizzando i seguenti tessuti, a scelta: Enviroscreen 802-805-810, Verosol® Originals 812-816-878 o Silverscreen (prodotti Verosol®) oppure Trevira CS 260 gr/m². Per le caratteristiche tecniche di ciascun tessuto, si veda l'apposito paragrafo in questo catalogo.

Roller Maxi a Motore is a motorised roller blind.
Motorisation is provided by a 230V-50Hz tubular motor housed inside the winding tube, permitting the lowering and raising of the blind. RTS version, with integral radio receiver, is also available. Roller Maxi a Motore can be manufactured using any fabric in the following selection: EnviroScreen 802, 805 and 810, Verosol® Originals 812, 816 and 878, SilverScreen (Verosol® products) or Trevira CS 260 gr/m². For the technical specifications of each type of fabric, see the specific section in this catalogue.

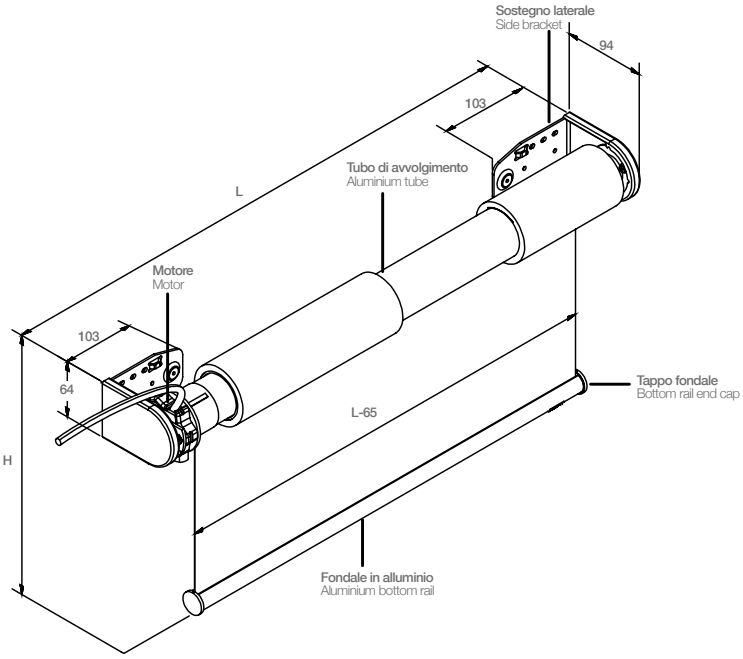

Installazione/Installation

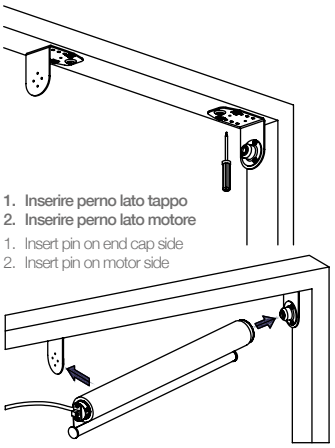

1. **Inserire perno lato tappo**
2. **Inserire perno lato motore**

1. Insert pin on end cap side
2. Insert pin on motor side

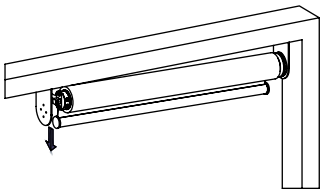

3. **Inserire spinotto per bloccare il motore sulla staffa**

3. Insert pin to lock the motor onto the bracket

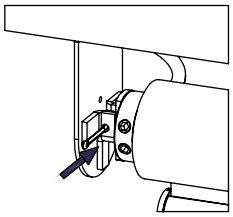

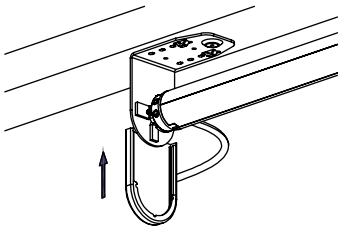

dimensioni/dimensions

Larghezza/Width mm	**Altezza/**Height mm	**max. m²**
800 ~ 3.000	100 ~ 5.000*	**in funzione del tipo di tessuto utilizzato** varies according to the type of fabric utilised

Pellini
TENDE E SISTEMI

CARATTERISTICHE TECNICHE
Motore standard (a richiesta)
Motore tubolare da 230V AC interno al tubo di avvolgimento; potenza assorbita 90 o 120 W, da 17 o 32 giri al minuto, a seconda del peso del telo da sollevare (1~3 metri al minuto).
Dotato di fine corsa meccanico sia in salita sia in discesa, regolabile attraverso due diversi pulsanti presenti sulla testata del motore.
Il movimento della tenda (salita e discesa) avviene mediante pulsanti a parete.
Motore RTS
Motore tubolare da 230V AC interno al tubo di avvolgimento; potenza assorbita 120 W, da 17 giri al minuto, con ricevitore radio integrato.
Il movimento della tenda (salita e discesa) avviene mediante telecomando a radiofrequenza.
Tubo di avvolgimento
Alluminio estruso lega A6063S-T5 anodizzato colore naturale. Diametro 60 mm. Completo di sede longitudinale per l'inserimento del tessuto.
Fondale
Alluminio estruso lega A6063S-T5. Dimensioni: diametro 21 mm, verniciato in colore bianco o grigio, completo di sede longitudinale per inserimento tessuto.
Completo di tappi in plastica avvolgenti di colore bianco o grigio e di apposita etichetta.
Supporti laterali
In acciaio piegato spessore 2,3 mm, verniciato in poliestere. Colore standard grigio.
Per attacco sia a parete sia a soffitto.
Teli
Tessuti naturali, resinati, schermanti, in poliestere, Trevira CS, come specificato in cartella colori.
Movimentazione tenda
Motorizzata.

ACCESSORI
Per il motore: unità di controllo e telecomando.
Mantovana: non disponibile

TECHNICAL CHARACTERISTICS
Standard motor (on request)
Tubular 230V AC motor housed inside the winding tube; absorbed power: 90 or 120W, 17 or 32 revolutions per minute, depending on the weight of the fabric to be lifted (1~3 metres per minute). Equipped with mechanical end stop in both top and bottom positions; it can be adjusted by means of two different buttons found on the cylinder head of the motor. Movement of the blind (up and down) is carried out by means of wall switches.
RTS motor
Tubular 230V AC motor housed inside the winding tube; absorbed power: 120W, 17 revolutions per minute, with integral radio receiver. Movement of the blind (up and down) takes place by means of a radio frequency remote control.
Winding tube
Extruded aluminium alloy A6063S-T5, anodised natural colour finish. 60-mm diameter. Complete with longitudinal slot for fabric insertion.
Bottom rail
Extruded aluminium alloy A6063S-T5. Dimensions: 21-mm diameter; painted white or grey, complete with longitudinal slot for fabric insertion. Complete with plastic wraparound end caps in white or grey and with specific label.
Side brackets
Made of formed steel, 2.3-mm thickness, painted in polyester. Standard grey colour. For wall or ceiling attachment.
Fabrics
Natural, resin-treated and sunscreen fabrics, made of Trevira CS and polyester, as specified on the colour swatches.
Blind movement
Motorised

ACCESSORIES
For the motor: control unit and remote control.
Valance: not available

Ingombri/Overall dimensions

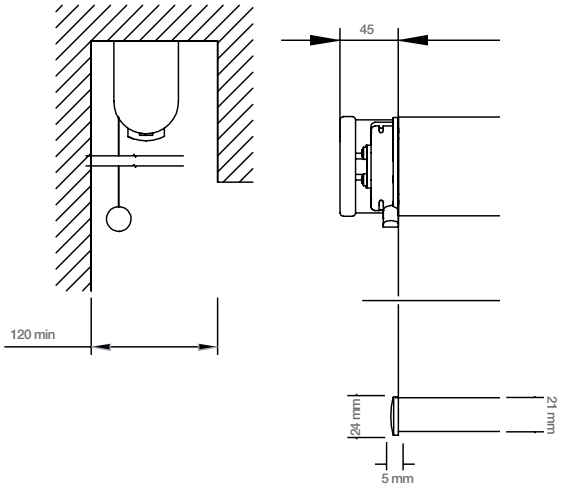

Serie **Rullo/Roller** Series

I tessuti
The Fabrics

VEROSOL® ORIGINALS by Verosol®

Il tessuto filtrante ignifugo Verosol® ha le fibre completamente rivestite di molecole di alluminio, grazie all'esclusivo sistema brevettato "Three chambers". Ciò consente di ottimizzare le capacità della tenda di riflettere il calore e di regolare la luce, offrendo un contributo decisivo nella creazione di un clima confortevole negli interni ed adatto alle esigenze proprie del lavoro al computer. Il tessuto Verosol®, disponibile nella versione trasparente (816), semitrasparente (812) e opaca (878), è in grado di ridurre efficacemente la trasmissione luminosa e, anche in presenza di un forte irraggiamento o di una più elevata trasparenza, impedisce sempre e comunque l'effetto *glare*, ossia il rischio che il sole abbagli e che renda difficoltoso lo svolgimento delle attività quotidiane sia in casa sia in ufficio.

VEROSOL® ORIGINALS by Verosol®

The light-filtering, flame-retardant Verosol® fabric fibres are completely coated with aluminium, thanks to the exclusive patented "Three chambers" coating process. This optimises the ability of the blind to reflect heat and regulate light, thus offering a crucial contribution to the creation of a comfortable atmosphere indoors that is also so well suited to the specific demands of computer work. Available in the transparent (816), semi-transparent (812) and opaque (878) versions, Verosol® fabric effectively reduces light transmission, and even in the presence of strong sunlight, or greater transparency, it always and in every case, blocks glare, when the risk that sunlight becomes blinding and makes it difficult to perform one's daily tasks whether at home or at work.

Contenuto delle fibre/Fibre content	**100% Trevira CS/**100% Trevira CS
Adesione alluminio/Aluminium adhesion	**ISO 2409 classe 0/**Class 0/ISO 2409 class 0 **DIN 4102 classe B1/**DIN 4102 class B1
Stabilità dimensionale/Dimensional stability	**Ottima/**Very good
Formaldeide/Formaldehyde	**Assente/**Absent
PVC/PVC	**Assente/**Absent
Ignifugo/Flame retardant	**BS5867 classe 1/**BS5867 class 1

	816 **trasparente/**transparent	812 **semi trasparente/**semi-transparent	878 **opaco/**opaque
Trasmissione luminosa/Light transmission %	29	9	4
Riflessione solare/Solar reflection %	44	64	68
Densità del tessuto/Openness factor %	23	5	0
Trasmissione solare/Solar transmission %	29	9	4
Trasmissione UV/UV Transmission %	27	7	1,5
Spessore/Thickness mm	0,23	0,20	0,23
Peso del tessuto/Fabric weight (g/m²)	70	95	142
Tenuta del colore/Colour fastness	> 5	> 5	> 5
Stabilità di colore/Colour stability	100	99	99
Comportamento alla fiamma/Flame retardant	**ignifugo/**yes	**ignifugo/**yes	**ignifugo/**yes
Lato alluminizzato/Aluminium layer	•	•	•
Adesione alluminio/Aluminium adhesion	•	•	•
Antistatico/Antistatic	•	•	•
ÖKO-TEX standard 100	•	•	•

Tutte le cifre sono soggette alle comuni tolleranze di produzione. I calcoli sono eseguiti sul colore 000.
All the figures quoted herein are subjected to standard production tolerances. The calculations shown were determined using colour 000.

L'immagine si riferisce alla gamma tessuti Verosol® Originals.
The image refers to Verosol® Originals fabrics.

Pellini
TENDE E SISTEMI

SILVERSCREEN by Verosol®

Il sottilissimo strato di alluminio applicato al tessuto SilverScreen consente uno straordinario miglioramento della protezione dall'irraggiamento solare, permettendo al tempo stesso un eccellente grado di trasparenza. In estate, SilverScreen mantiene il caldo all'esterno, grazie al suo strato riflettente, mentre in inverno riduce la dispersione del calore. Lo strato di alluminio presente sui tessuti SilverScreen funge da vero e proprio rivestimento bassoemissivo, dando vita allo screen con l'emissività più bassa disponibile sul mercato. Tutto ciò genera un'ulteriore riduzione dell'isolamento termico (valore U) e contribuisce ad abbattere i consumi energetici nell'ambiente di utilizzo, sia in condizioni estive sia invernali. Ciò consente un notevole risparmio sui costi dell'energia (aria condizionata, riscaldamento, ecc.) e, di conseguenza, una riduzione delle emissioni di CO_2.
SilverScreen è prodotto in stabilimenti che seguono lo standard ambientale internazionale ISO 14001; inoltre, grazie alle certificazioni Öko-Tex e Greenguard, SillverScreen consente di ottenere punteggi utili nelle graduatorie delle classificazioni degli edifici ecologici quali LEED, Green Star, BREEAM.

SILVERSCREEN by Verosol®

The ultra-fine layer of aluminium applied to the SilverScreen fabric dramatically improves protection against sunlight, while also providing a good degree of transparency. During the summer months, SilverScreen keeps the heat outside, thanks to its reflecting layer, and in wintertime, it reduces the dispersion of heat. The aluminium layer in SilverScreen fabrics is actually functioning as a low-E coating and therefore realises an extremely low emissivity, the lowest in today's screen market. Further substantial decrease of the insulation value (U-value) is the direct result and will contribute to lowering the building's energy consumption, both in summer and winter conditions. This leads to considerable savings in terms of energy costs (air conditioning, heating, etc.), and, thus, decreased CO_2 emissions.
SilverScreen is produced in factories complying with the ISO 14001 international environmental standards. In addition, owing to the Öko-Tex and Greenguard certifications, SilverScreen makes it possible to obtain credits useful in "green" building rating systems, such as LEED, Green Star, and BREEAM.

	Caratteristiche del tessuto SilverScreen/Specifications of SilverScreen fabric
Peso/Weight	400 g/m²
Spessore/Thickness	0.5 mm
Larghezza/Width	190 cm / 75"; 240 cm / 94"
Resistenza al fuoco/Flame retardancy	NFP 92503 specifica M1/NFP 92503 specification M1
	NFPA 701
	ISO 6941
	BS 5867 Parte 2 Tipo B/Part 2 Type B
Standard ambientali/Environmental standards	Öko-Tex Standard 100/Öko-Tex Standard 100
	ISO 14001 e ISO 9001/ISO 14001 and ISO 9001
	Greenguard (LEED)
	Ecospecifier

Valori energetici/Energy values

SilverScreen	Prestazioni della vetrata Glazing performance	Bianco White 2% OF	Bianco White 4% OF	Grigio Nebbia Grey Misty 4% OF	Nero Black 4% OF
Trasmissione luminosa/Light transmission %		3	6	5	4
Riflessione solare esterna/Solar reflection outside %		78	77	75	76
Densità del tessuto/Openness factor %		2	4	4	4
Trasmissione solare/Solar transmission %		3	6	5	4
Riflessione luminosa/Light reflection %		76	76	75	75
Trasmissione UV/UV transmission %		2	5	4	4
Indice di resa del colore/Colour rendering index		100	100	100	99
Emissività IR/IR Emissivity		0,07	0,13	0,13	0,13
Vetrata ad alte prestazioni/High performance glazing					
Trasmissione luminosa/Light transmission %	60	2	4	3	3
Valore g/G-value %	32	13	14	14	14
Coefficiente di schermatura/SC (Shading Coefficient) %	37	15	16	16	16
Valore U in W/m²K/U-value in W/m²K	1,1	0,7	0,7	0,7	0,7

Misurazioni delle proprietà SilverScreen effettuate da TNO (Olanda) secondo le norme EN 410 e EN 14500 per il solo tessuto; secondo la norma EN 13363-2 per il tessuto in combinazione con il vetro.
Measurement of SilverScreen properties by TNO (The Netherlands) in compliance with EN 410 regulations; total fenestration calculations in compliance with EN 13363-2.

Serie **Rullo/Roller** Series

I tessuti
The Fabrics

ENVIROSCREEN by Verosol®

EnviroScreen è un tessuto metallizzato molto robusto. Presenta una trama simile a quella di uno screen (G2), che associa una densità limitata ad un'ottima trasparenza. Grazie alla sua elevata riflettività, EnviroScreen G2 riduce sensibilmente i costi di riscaldamento e raffrescamento, con conseguente riduzione delle emissioni di CO_2 e dell'effetto serra.
EnviroScreen G2 è un prodotto eco-compatibile: non contiene formaldeide e PVC ed è riciclabile al 100%. Lo stabilimento di produzione dei tessuti rispetta lo standard ambientale internazionale ISO 14001. EnviroScreen è inoltre certificato Öko-Tex e Greenguard e consente quindi di ottenere punteggi utili nelle graduatorie di valutazione ambientale degli edifici quali LEED, Green Star, BREEAM, ecc.

ENVIROSCREEN by Verosol®

EnviroScreen is a highly robust metallised fabric. It is woven in a screen-like construction (G2), which combines a limited openness factor with an excellent view-through. Thanks to its high reflectivity, EnviroScreen G2 lowers heating and cooling costs substantially. This results in a reduction in CO_2 emissions, and therefore minimises the greenhouse effect.
EnviroScreen G2 is a green product: it is formaldehyde and PVC-free and 100% recyclable. The fabric is produced in compliance with ISO 14001, the international environmental standard. Furthermore, EnviroScreen is Öko-Tex and Greenguard certified and contributes to obtaining points in green building rating tools such as LEED, Green Star, BREEAM, etc.

Caratteristiche del tessuto EnviroScreen G2/Specifications of EnviroScreen G2 fabric

Tessuto/Fabric	802 G2	805 G2
Peso/Weight (g/m²)	250	210
Spessore/Thickness	0.50 mm	0.50 mm
Larghezza/Width	190 cm / 75"; 240 cm / 94"	90 cm / 75"; 240 cm / 94"
Resistenza al fuoco/Flame retardancy	**Classe 1 UNI 9177**/Class 1 UNI 9177 **DIN 4102 B1** **NFPA 701 - AS1530_2 - BS 5867 Part 2**	
Standard ambientali Environmental standards	**Privo di formaldeide e PVC**/Formaldehyde- and PVC-free **Öko-Tex Standard 100** **ISO 14001 e ISO 9001**/ISO 14001 and ISO 9001 **Greenguard (LEED)** **Ecospecifier**	

Valori energetici/Energy values

EnviroScreen G2	Prestazioni della vetrata Glazing performance	805 G2 Bianco White	805 G2 Nero Black	802 G2 Bianco White	802 G2 Nero Black
Trasmissione luminosa/Light transmission %		7	5	4	2
Riflessione solare esterna/Solar reflection outside %		65	65	68	68
Densità del tessuto/Openness factor %		4	4	2	2
Trasmissione solare/Solar transmission %		7	6	4	3
Riflessione luminosa/Light reflection %		64	64	67	67
Trasmissione UV/UV transmission %		5	4	2	2
Indice di resa del colore/Colour rendering index		99	98	98	97
Vetrata ad alte prestazioni/High performance glazing					
Trasmissione luminosa/Light transmission %	60	5	3	3	2
Valore g/G-value %	32	17	17	17	16
Coefficiente di schermatura/SC (Shading Coefficient) %	37	20	20	20	18
Valore U in W/m²K/U-value in W/m²K	1,1	0,8	0,8	0,8	0,8

Proprietà ottiche conformi a ISO 9050 EN e EN 410.
Optical properties in conformity with ISO 9050 EN and EN 410

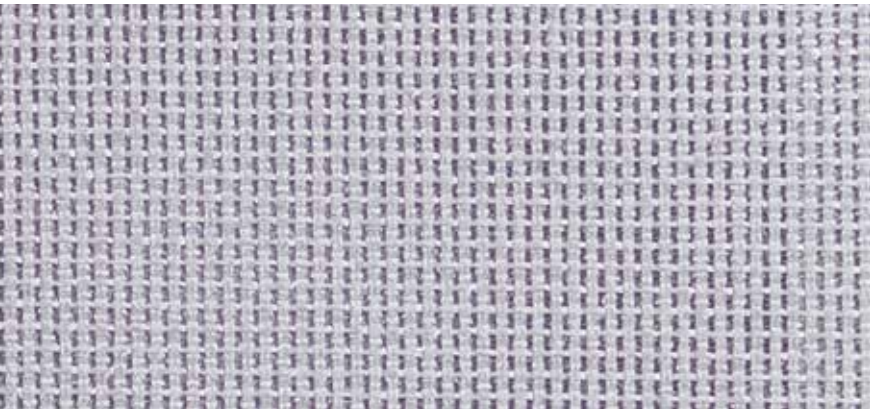

L'immagine si riferisce al tessuto EnviroScreen di Verosol®.
The image refers to EnviroScreen fabric by Verosol®.

Pellini
TENDE E SISTEMI

TREVIRA CS

Tessuto in poliestere 100%, soddisfa tutte le normative standard in materia di sicurezza antincendio.
Il marchio Trevira CS definisce i tessuti realizzati con fibre "flame retardant" in modo definitivo e permanente: un comonomero, un composto di fosforo organico, è saldamente ancorato al filato; le capacità del poliestere così strutturato di resistere alla fiamma non sono modificabili né dal tempo, né dall'usura, né da lavaggi frequenti. La capacità ignifuga è dunque intrinseca al tessuto Trevira.
A differenza dei filati che ricevono un trattamento antincendio di superficie in una fase successiva, spesso con procedimenti dannosi per l'ambiente, il tessuto Trevira CS offre maggior sicurezza, a lungo termine ed ecocompatibile.
In caso d'incendio, quando il pericolo di soffocamento da fumo può essere maggiore del rischio di lesioni da fiamme, Trevira CS non sviluppa fumi tossici.

TREVIRA CS

100% polyester fabric, complying with all standard regulations on fire safety. The Trevira CS trademark stands for textiles made with fibres that are definitively and permanently "flame retardant". A co-monomer, a phosphor-organic compound, is firmly anchored to the fibres and the flame retardancy of the polyester thus structured is not alterable over time, by wear or by frequent washes. Flame retardancy is thus inherent to Trevira fabric. Unlike yarns that are given fire protection treatment finishes in a subsequent phase, often using procedures that are harmful to the environment, the Trevira CS fabric offers greater long-term and eco-friendly safety.
Trevira CS fibres and filaments are Öko-Tex certified. In the event of fire, when the risk of suffocation may be greater than the risk of burns from flames, Trevira CS does not emit toxic fumes.

	Composizione Composition	Peso Weight	Spessore Thickness	Solidità alla luce Light fastness UNI EN ISO 105-B02:2001	Trasmissione luminosa (valore medio) Light transmission (mean value)	Riflessione luminosa (valore medio) Light reflection (mean value)	Assorbimento luminoso (valore medio) Light absorbtion (mean value)
Trevira CS	100% poliestere 100% polyester	260 g/m²	0,45 mm	7	29% - 4%	49% - 5%	22% - 91%

Serie T200/T200 Series

OSCURANTI

La gamma dei tessuti per tende Rullo comprende anche due varietà di oscurante: 982 della gamma Verosol® Originals e Black Out KR.

BLACK-OUT

The range of fabrics for roller blinds includes two qualities of black-out fabrics: 982 from Verosol® Originals and Black Out KR.

Caratteristiche e valori energetici/Specifications and energy values

Tessuto/Fabric	982	Black Out KR*
Peso/Weight (g/m²)	270	407
Spessore/Thickness	0.34 mm	0.35 mm
Resistenza al fuoco/Flame retardancy	-	Classe 1 Bs M1 NFPA701
Standard ambientali Environmental standards	Öko-Tex Standard 100 ISO 14001 ISO 9001 Greenguard	-
Trasmissione luminosa/Light trasmission %	0	0
Riflessione solare esterna/Solar reflection outside %	65	56
Trasmissione solare/Solar reflection %	0	0
Riflessione luminosa/Light reflection %	65	56
Trasmissione UV/UV trasmission %	0	0

* Valori riferiti al colore bianco
Values refer to white colour

Pellini
TENDE E SISTEMI

Alcune referenze Pellini Tende e Sistemi
Projects by Pellini Tende e Sistemi

Allianz-Isozaki Tower, Milan
Ferrari Product Development Centre, Maranello
Fiera Milano, Rho-Pero
Campari, Sesto San Giovanni
Gruppo Ferretti
Sky 1 & 2, Milan
Alstom, Milan
MTA, Codogno e Rolo (RE)
MTA, Banovce
Absolute, Piacenza
Esselte, Milan
Bosch, Milan
Computer Gross, Empoli
Snam V Palazzo Uffici, S. Donato
Tecno SpA, Firenze
Banca Popolare di Lodi, Lodi
American Express, Rome
Banca Intesa, Moncalieri
La Pinetina, Appiano Gentile
Agusta Westland, Varese
Unipol, Bologna, Milan, Padua
Schüco, Padua
Ceramiche Refin, Casalgrande
Microsoft, Rome/Milan
Group M, Milano
Exxon, Rome
Pirelli, Milan
Windows, Milan
Nokia, Peschiera Borromeo
Crédit Suisse, Milan
Sanofi-Aventis, Milan
Lease Plan, Rome
Groupama, Rome

ISO 9001: 2008 Certification • *Certificato No. 2351/2*

Printed in Italy, 09 - 2015
BF 00.00

pellinindustrie

PelliniNautica

Pellini
TENDE E SISTEMI

ScreenLine

A brand of
pellinindustrie
www.pellini.net

Pellini S.p.A. - 26845 Codogno (LO) ITALY • via Fusari, 19 • Ph. +39 0377 466411 • F. +39 0377 466400 • info@pellini.net

ScreenLine Benelux | ScreenLine BR | ScreenLine CZ | ScreenLine France | ScreenLine GmbH | ScreenLine Nordic | ScreenLine UK | ScreenLine Africa | ScreenLine India | ScreenLine Ibérica