Flow 70/100

Maggiore portata d'aria e by-pass automatico

I sistemi ad incasso Flow70 e Flow100 offrono una soluzione performante e ad ingombro zero per inserire la ventilazione meccanica controllata in ambienti di medie dimensioni che richiedono **portate d'aria sino a 70 o 100 m³/ora.** Sono ideali per l'utilizzo in **ambito residenziale** e nel **piccolo terziario.**
La funzionalità **free-cooling** è gestibile in modo **automatico con by-pass** dello scambiatore di calore; in condizioni di temperatura esterna favorevole, l'unità contribuisce al riscaldamento o raffrescamento a costo zero alleggerendo il carico degli impianti di climatizzazione presenti.
Il comfort è assicurato da valori di pressione sonora ridotti e da un'attenzione particolare al fonoisolamento.
La speciale predisposizione in EPS installabile nella muratura perimetrale garantisce un **abbattimento acustico di facciata certificato fino a Dn,e,w = 54dB.**

Flow70/100PURE

Nelle versioni PURE è presente anche il **sensore per la rilevazione dei livelli di CO_2 e VOC** con regolazione automatica della portata d'aria per il riequilibrio delle condizioni di benessere.
Questa versione permette la gestione di tutte le funzionalità e il monitoraggio dei valori di qualità dell'aria tramite l'**app Air Guard.**

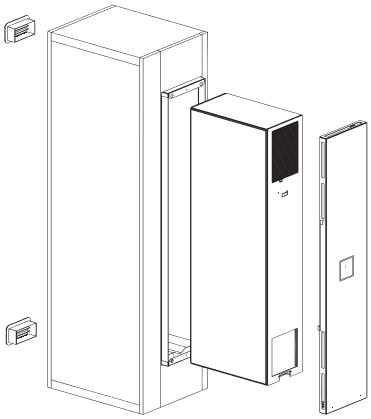

Sensori per la gestione automatica umidità, CO_2 e VOC

Soluzione ad ingombro zero: completamente incassata nella muratura.

87% Efficenza recupero termico

24.3 dB(A) Pressione sonora

100 m^3/h Portata aria massima

F7 Filtrazione aria ingresso

-37.33 kWh/m^2a Consumo energetico SEC (clima temperato)

Dati tecnici

Classe Energetica A

Caratteristiche	U.M.	Flow70	Flow100
Portata aria	m^3/h	20/40/55/70/85[1]	25/50/70/100/110[1]
Regolazione portata		4 stadi + iperventilazione	4 stadi + iperventilazione
Potenza assorbita	W	5.8/11.3/17.1/24.7/35[1]	6.4/14.6/24.7/43.4/52[1]
Potenza specifica	$W/m^3/h$	0.29/0.28/0.31/0.35/0.41[1]	0.26/0.29/0.35/0.43/0.47[1]
Tensione alimentazione	V AC	230	230
Tensione di funzionamento [2]	V DC	24	24
Corrente assorbita max [3]	A	0.25	0.45
Peso macchina VMC	kg	10	10
Dimensioni macchina (verticale L x H x P)	mm	186 x 920 x 340	186 x 920 x 340
Dimensioni predisposizione (verticale L x H x P)		340 x 1277 x 523	340 x 1277 x 523
Scambiatore di calore		entalpico a flussi incrociati controcorrente	entalpico a flussi incrociati controcorrente
Efficienza di recupero termico	%	90	87
Potenza sonora [4]	dB(A)	35.8/39.6/43.3/46.7	35.8/42.2/46.7/49.0
Pressione sonora [5]	dB(A)	24.3/28.1/31.8/35.2	24.3/30.7/35.2/37.5
Abbattimento acustico di facciata Dn,e,w	dB	54	54
Filtri (immissione / estrazione)		F7 / G4	F7 / G4
Modbus RTU rs485		Sì [6]	Sì [6]
Classe energetica (freddo / temperato / caldo)		A+ / A / E	A+ / A / E
SEC (freddo / temperato / caldo)	kWh/m^2a	-74.98 / -38.72 / -15.32	-72.96 / -37.33 / -14.29
Tipologia unità		UVR-B bidirezionale	UVR-B bidirezionale
Potenza assorbita specifica SPI [7]	$W/m^3/h$	0.31	0.35
Trafilamento interno [7]	%	0.3	0.3
Trafilamento esterno [7]	%	1.3	1.3
Sensibilità al flusso d'aria (variazioni +20Pa -20Pa)		Classe S1	Classe S1
Tenuta all'aria interna/esterna		Classe S1	Classe S1

1. In modalità iperventilazione
2. L'utilizzo dell'alimentatore fornito permette di alimentare a 230 V AC. Da collegare in fase di installazione.
3. Con tensione di alimentazione a 230 V AC
4. Secondo UNI 3744:2010
5. Misurata su ambiente semianecoico di 30 m^2 a distanza 3 m
6. Si perde funzionalità pannello comandi nelle versioni PURE
7. In conformità a EN 13141-8:2014-09

Forometria e ingrombri predisposizione Flow70/100

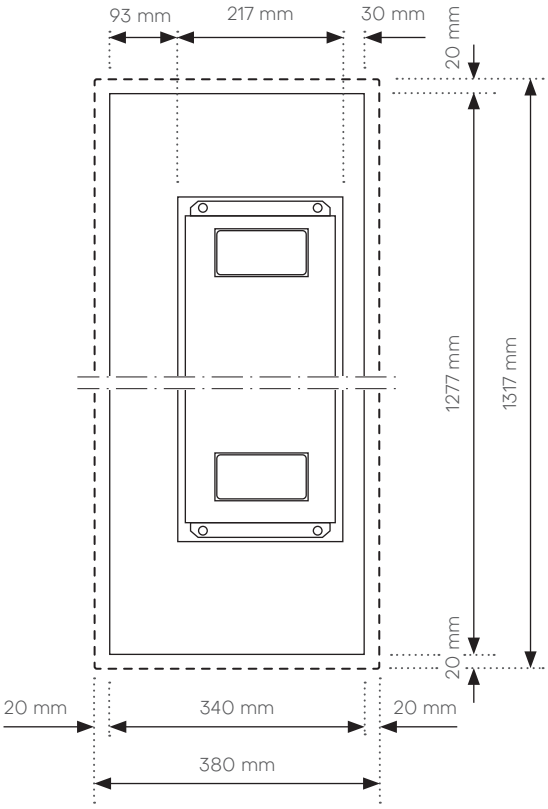

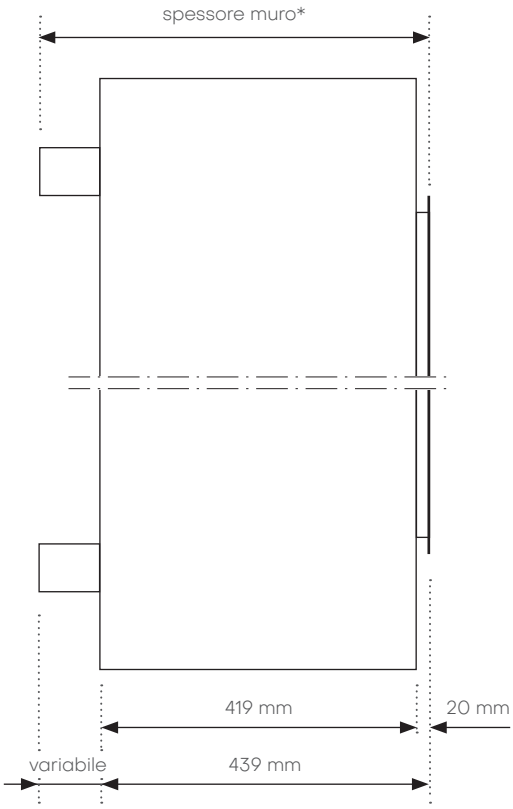

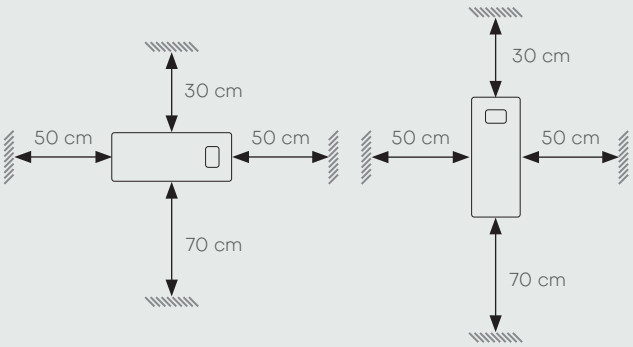

Ingombri minimi consigliati

Orizzontale	Verticale
30 cm sopra	30 cm sopra
70 cm sotto	70 cm sotto
50 cm sinistra	50 cm sinistra
50 cm destra	50 cm destra

Misure foro su muratura

Posizione	Foro muratura L x H
Orizzontale	1317 x 380 mm
Verticale	380 x 1317 mm

Limiti spessori muro*

Intonaco	
Sp. muro minimo	460 mm
Sp. muro massimo	543 mm

Cappotto	
Sp. muro minimo	480 mm
Sp. muro massimo	564 mm